GEMÜ®

Регулировочный клапан, пластмассовый/ металлический

Конструкция

2/2-ходовой клапан GEMÜ 563/568 с моторизованным управлением оснащен практически не требующим обслуживания электрическим сервоприводом с реверсивным синхронным двигателем. Он снабжен редукторной передачей, которая передается через эксцентрик. Шпиндель клапана присоединен к эксцентрику с силовым замыканием.

Характеристики

- Применение для нейтральных, агрессивных*, жидких и газообразных рабочих сред
- Под напряжением мотор защищен от блокировки
- В наличии корпуса клапана и материал уплотнения из различных материалов
- Возможность применения в качестве регулировочного клапана
- Встроенный визуальный индикатор положения

Преимущества

- Непосредственная переработка регулирующего воздействия 0/4 - 20 мА с помощью встроенного регулятора
- Открывание и закрывание не зависят от приложенного рабочего давления
- Герметичное отделение среды от привода

*См. указания по рабочей среде на стр. 2

GEMÜ 563
Пластмассовая конструкция

GEMÜ 568
Металлическая конструкция

Вид в разрезе

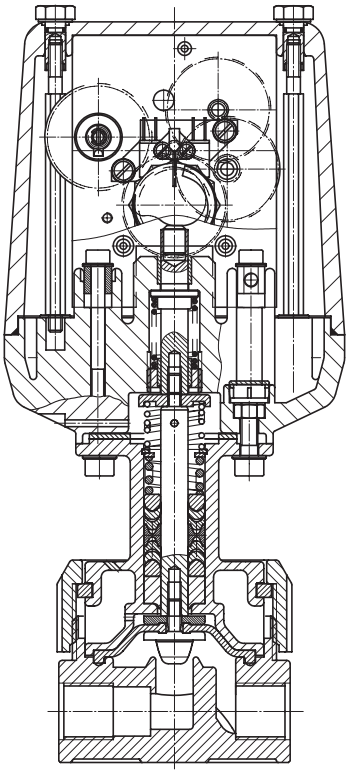

GEMÜ® 563, 568

Технические характеристики

Рабочая среда

Агрессивные, нейтральные, газообразные и жидкие вещества, не оказывающие отрицательного воздействия на физические и химические свойства материалов соответствующих корпусов и уплотнителей.

Макс. доп. темп. рабочей среды:
GEMÜ 563:
см. технические характеристики «Технические основы пластмассы»
GEMÜ 568:
80 °C

Класс протечки

DIN IEC 60534-4 IV L 1

Условия окружающей среды

температура окружающей среды -15 ... +55 °C
Ограничение см. таблицу соотношения давление / температура

Номинальный размер	Рабочее давление	Вес [кг]	
DN	[бар]	GEMÜ 563	GEMÜ 568
3, 6, 10, 15	0 - 6	1,6	2,4

Все значения давления приведены в бар - избыточное давление.

Электрические характеристики

Электропитание Uv = 24 В 50/60 Гц +/- 10 %
Uv = 120 В 50/60 Гц +/- 10 %
Uv = 230 В 50/60 Гц +/- 10 %

Потребляемая мощность 3,5 ВА

Продолжительность включения 100%

Электрическое соединение
2 x PG 13,5 исполнение с модулем регулирования AE, AP
2 x круглый разъём (связка серии 717) исполнение с модулем регулирования E1, E2, E3

Класс защиты

IP 65 согласно EN 60529

Время установки

см. исполнение привода стр.3 прибл. 17 или. 45 s

Входное сопротивление

33 Ω (Вход закрыт с помощью диодов с обратной полярностью)

Соотношение давления/температуры для пластмассы

Температура в °C Пластмассовый корпус		-20	-10	±0	5	10	20	25	30	40	50	60	70	80
Материал корпуса клапана		допустимое рабочее давление в бар												
PVC-U	Код 1	-	-	-	6,0	6,0	6,0	6,0	4,8	3,6	2,1	0,9	-	-
PVDF	код 20	6,0	6,0	6,0	6,0	6,0	6,0	6,0	5,4	4,8	4,3	3,8	3,2	2,8

Расширенный температурный диапазон по заказу. Учитывайте, пожалуйста, что в связи с температурами окружающей и рабочей среды создается смешанная температура корпуса клапана, которая не должна превышать указанные значения.

Размеры привода

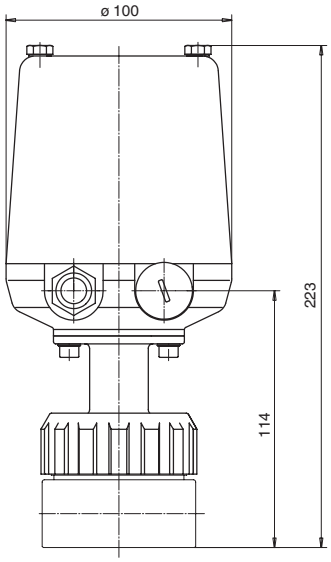

Крепёжные размеры

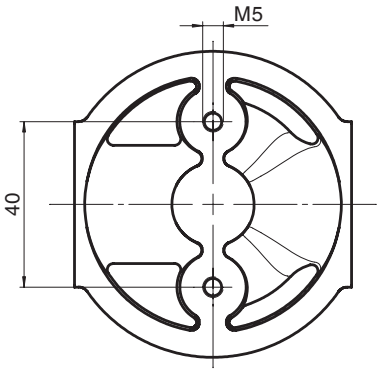

Данные для заказа

Форма корпуса	Код
Форма корпуса	D

Вид соединения		Код
Резьбовые соединения		
Резьбовая муфта DIN ISO 228	(GEMÜ 563/568)	1
Резьбовой патрубок DIN 11851	(GEMÜ 568)	6
Арматурное резьбовое соединение с вкладышем DIN (муфта)	(GEMÜ 563)	7
Патрубок под хомут		
Хомут DIN 32676 серия A для трубы DIN 11850, строительная длина EN 558, серия 1	(GEMÜ 568)	86

Материал корпуса клапана		Код
PVC-U, серый	(GEMÜ 563)	1
PVDF	(GEMÜ 563)	20
1.4435 (ASTM A 351 CF3M) точное литье*	(GEMÜ 568)	34

* Материал, равноценный 316L

Седельное уплотнение	Код
FPM	4
EPDM	14

Напряжение / частота	Код
24В 50/60 Гц ±10%	C4
120В 50/60 Гц ±10%	G4
230В 50/60 Гц ±10%	L4

Модуль регулирования	Код
ОТКР. / ЗАКР. управление с дополнительными датчиками конечных положений (Сигнальное напряжение = Напряжение питания)	AE
ОТКР. / ЗАКР. управление с помощью потенциометра	AP
Регулирование положения клапана, Внутреннее фактическое значение в приводе, потенциометр Внешнее заданное значение, 0 - 10 В	E1
Регулирование положения клапана, Внутреннее фактическое значение в приводе, потенциометр Внешнее заданное значение, 0/4 - 20 мА	E2
Регулирование параметров процесса, Внешнее фактическое значение, 0/4 - 20 мА Внешнее заданное значение, 0/4 - 20 мА	E3

Регулировочная характеристика		Код
Пропускная способность Kv / Регулировочная характеристика	/ постоянная	A*
	/ постоянная	B*
	/ постоянная	C*
	/ линейная	D*
	/ линейная	E*

* Схему выбора см. на диаграммах на стр. 4.

Пропускная способность Kv	см. стр. 4
Пропускная способность Kv : допуск ±10%	

Исполнение привода	Код
время установки 17 сек.	A0
время установки 45 сек.	A1

Пример заказа	563	10	D	1	1	14	L4	E2	B	1600	A0
Тип	563										
Номинальный размер		10									
Форма корпуса (код)			D								
Вид соединения (код)				1							
Материал корпуса клапана (код)					1						
Седельное уплотнение (код)						14					
Напряжение / частота (код)							L4				
Модуль регулирования (код)								E2			
Регулировочная характеристика (код)									B		
Пропускная способность (см. диаграмму на стр. 4)										1600	
Исполнение привода (код)											A0

Пропускная способность Kv [л/ч]

Кривые DN 3 (седло)

Кривая	Пропускная способность Kv [л/ч]
A	63
B	100
C	160
D	100

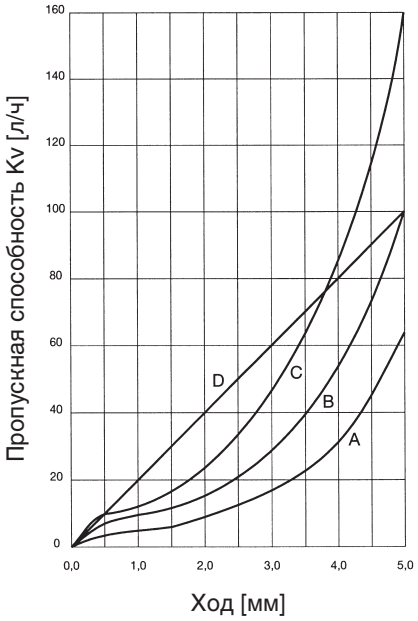

Кривые DN 6 (седло)

Кривая	Пропускная способность Kv [л/ч]
A	250
B	400
C	630
D	250
E	630

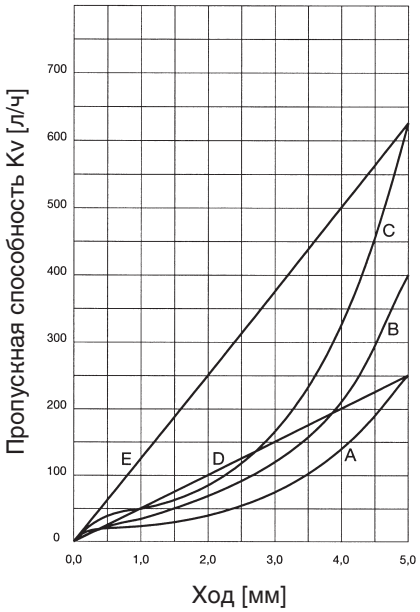

Кривые DN 10 (седло)

Кривая	Пропускная способность Kv [л/ч]
A	1000
B	1600
D	1600

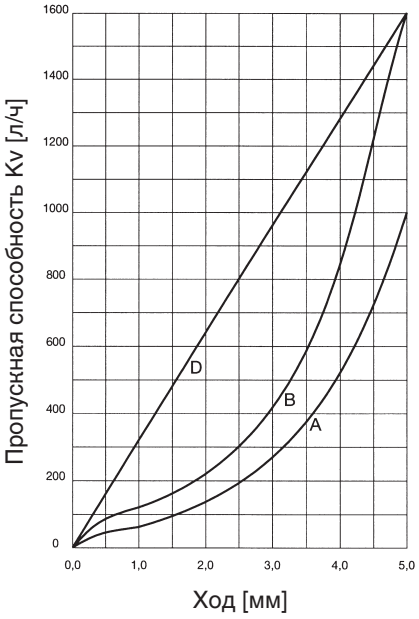

Кривые DN 15 (седло)

Кривая	Пропускная способность Kv [л/ч]
A	2500
B	3300
D	3300

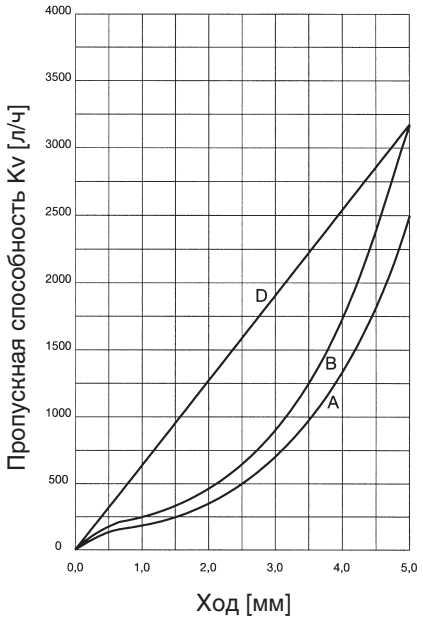

Размеры корпуса [мм]

Размеры корпуса с резьбовой муфтой - DIN ISO 228
Код соединения 1 (GEMÜ 563 / GEMÜ 568)
Материал корпуса клапана - код 1, 20, 34

DN (седло)	G
3	G 3/8
6	G 3/8
10	G 3/8
15	G 1/2

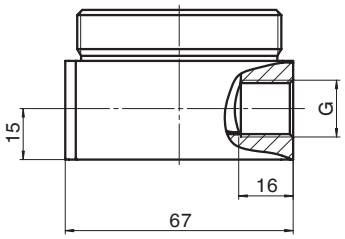

Размеры корпуса [мм]

Размер корпуса с наружной резьбой - DIN 11851
Код соединения 6 (только GEMÜ 568)
Материал корпуса клапана - код 34

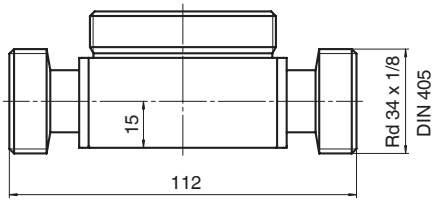

Размеры корпуса с патрубком под хомут
Код соединения 86 (только GEMÜ 568)
Материал корпуса клапана - код 34

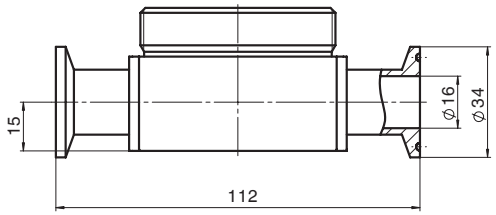

Размеры корпуса с арматурным резьбовым соединением
Код соединения 7 (только GEMÜ 563)
Материал корпуса клапана - код 1

DN	G	øD	øD	LA	LB
3	G 3/4	35	16	130	164
6	G 3/4	35	16	130	164
10	G 3/4	35	16	130	164
15	G 1	43	20	130	168

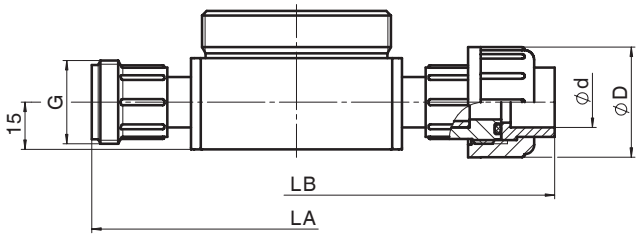

Обзор корпусов клапанов для GEMÜ 563 и GEMÜ 568

	GEMÜ 563			GEMÜ 568		
Код соединения	**1**		**7**	**1**	**6**	**86**
Код материала	**1**	**20**	**1**	**34**	**34**	**34**
DN 3	X	X	X	X	X	X
DN 6	X	X	X	X	X	X
DN 10	X	X	X	X	X	X
DN 15	X	X	X	X	X	X

План подключения при модуле регулирования код AE

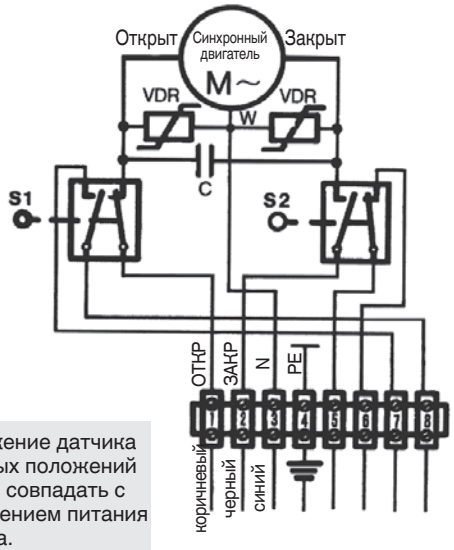

Напряжение датчика конечных положений должно совпадать с напряжением питания привода.

План подключения при модуле регулирования код AP

При встроенном потенциометре отсутствует проводной монтаж выключателей S1 + S2 на зажимах 5 - 8.

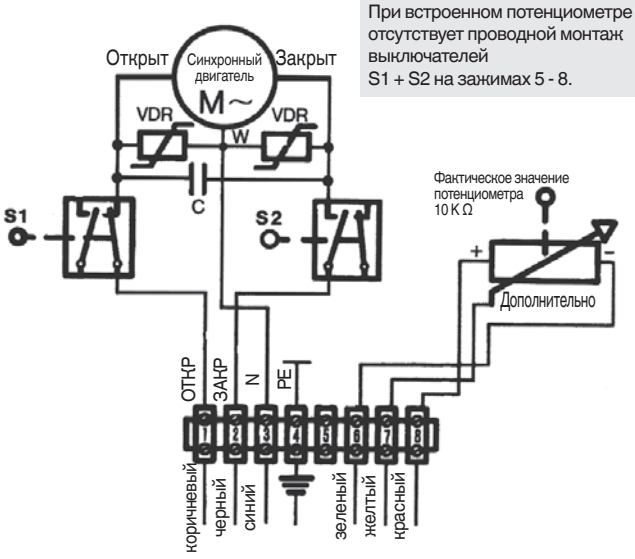

План подключения при модуле регулирования код E1

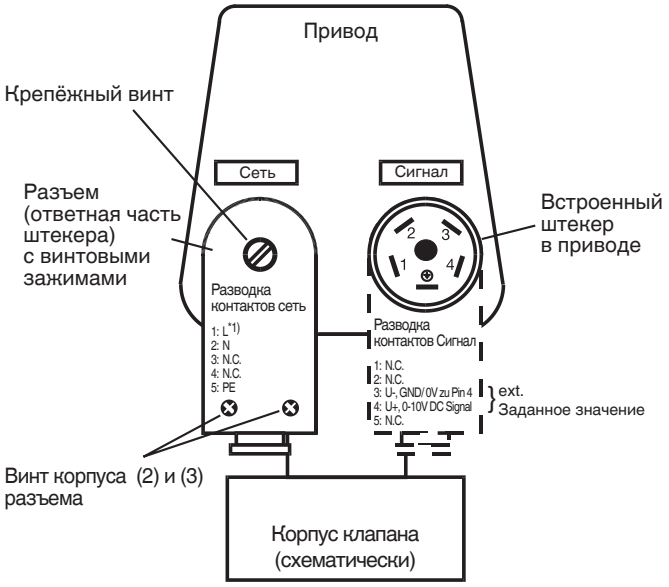

План подключения при модуле регулирования код E2

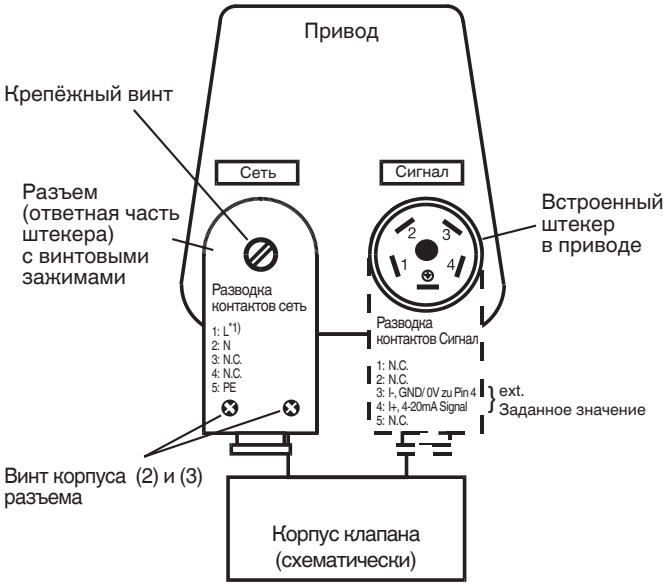

План подключения при модуле регулирования код E3

Протекание характеристики при модуле регулирования E2 или трёхпозиционном регуляторе 1283

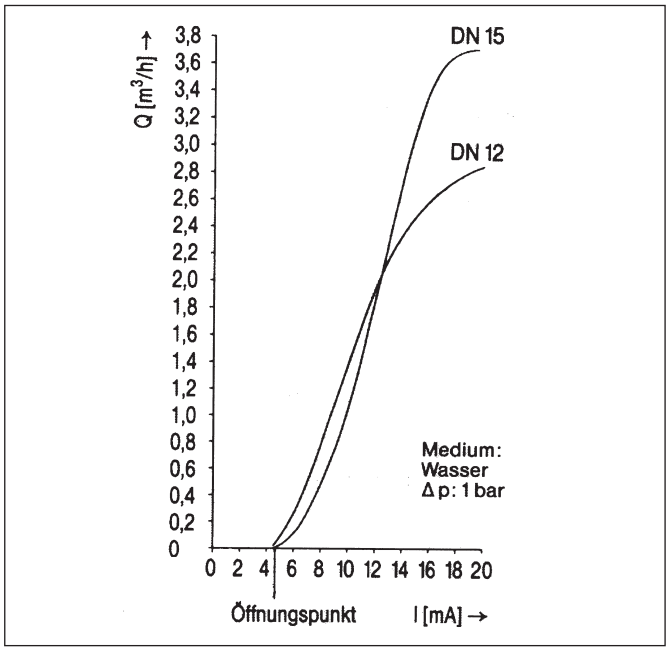

*1) Для подключаемого напряжения (сеть) обратите внимание на информацию на фирменной табличке (24, 120, или 230 В перем. тока). N.C. = не используется (not connected)

Сведения о других седельных клапанах, принадлежностях и прочей продукции см. в производственной программе и прейскурантах.
Обращайтесь к нам!

GEMÜ® КЛАПАНЫ, СИСТЕМЫ ИЗМЕРЕНИЯИ РЕГУЛИРОВАНИЯ

TÜVRheinland® CERT ISO 9001

GEMÜ Gebr. Müller · Apparatebau GmbH & Co. KG · Fritz-Müller-Str. 6-8 · D-74653 Ingelfingen-Criesbach · Телефон +49 (0) 7940/123-0 · Факс +49 (0) 7940/123-106
info@gemue.de · www.gemue.de

При сомнениях или недоразумениях решающее значение имеет вариант документа на немецком языке!

Возможны изменения · 11/2010 · 88329759