GEMÜ® Электромагнитные клапаны, металл NAMUR

Конструкция

3/2-, 5/2-ходовой дополнительно управляемый клапан имеет независимое управление. Эта конструкция NAMUR имеет поворотную пластину. Корпус выполнен из алюминия, электромагнитный привод с пластиковой облицовкой с экструзией является съемным. Плунжерный затвор снабжен мягким уплотнением из эластомера.

Свойства

- Предназначен для управления пневматических цилиндрических и мембранных приводов с односторонними и двухсторонним действием и других исполнительных элементов с пневматическим приводом.
- Рабочая среда – это отфильтрованный, промасленный или не содержащий масла сжатый воздух.
- Переоснащение электромагнитного клапана с 3/2-ходового на 5/2-ходовой с помощью поворота специальной пластины Namur.
- Вспомогательное ручное управление - серийно.

Преимущества

- Клапан может быть установлен в любом положении.
- Электромагнитный привод может быть заменен без демонтажа клапанного корпуса из трубопровода
- Магнит передвижной на 90°
- Несложное переоснащение 3/2- ходового клапана в 5/2-ходовой
- Поставка в комплекте со штекером

3/2-ходовая конструкция

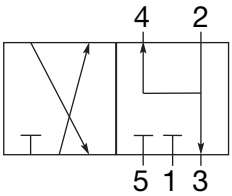

5/2- ходовая конструкция

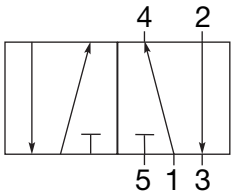

Размеры на чертеже [мм]

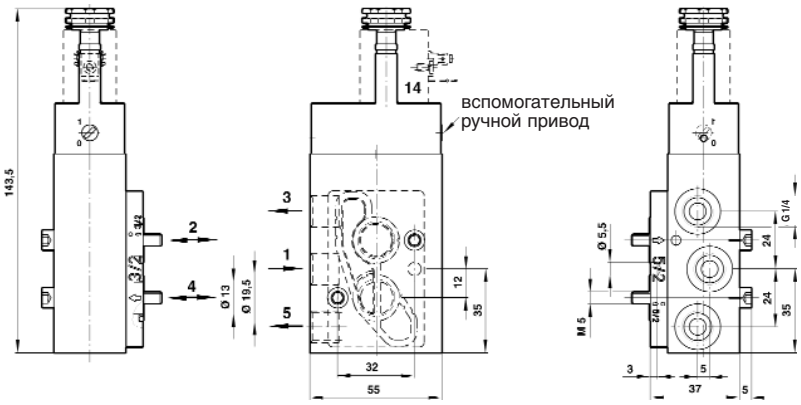

GEMÜ® 8506

Технические параметры

Рабочая среда

Отфильтрованный, промасленный* или не содержащий масла сжатый воздух, который не имеет отрицательного воздействия на физические и химические свойства данных корпусов и уплотнителей.

* Масла с DVI - значениями < 8 (DIN 53521) и ISO - классом вязкости 32-46 (DIN 51519)

Допустимая температура рабочей среды от -10° C До +50° C

Длительность включения

100 % ED

Время срабатывания

DN 4 примерно 27 миллисекунд

Тип защиты

IP 65

Потребляемая мощность

Работа на переменном токе	4,9 ВА
Работа на постоянном токе	2,7 Вт

Номинальный диаметр	Рабочее давление	Коэффициент пропускной способности	Вес
[мм]	[бар]	[мс/ч]	[кг]
6	2 - 8	1,2	0,4

Указание по проводке:
особые виды проводки под заказ. При применении электронных выключателей и дополнительной проводки необходимо принять во внимание, что необходимо избегать утечки тока, выбирая соответствующие параметры.

Габариты магнита [мм]

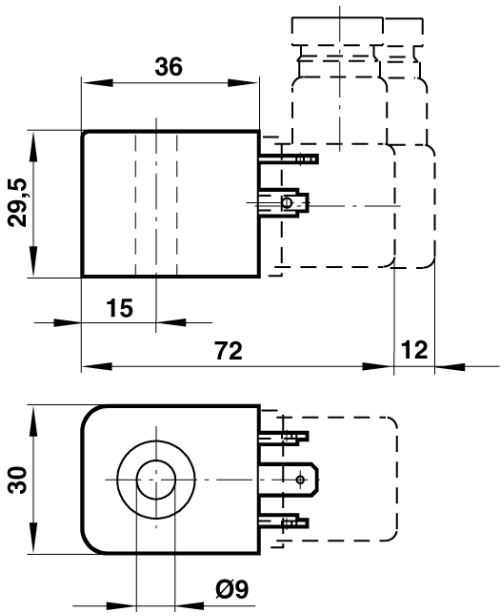

Типовые данные для заказа

Форма корпуса	код
Многоходовой	M

Тип подключения	код
Резьбовая муфта в соответствии с DIN ISO 228	1

Материал клапанного корпуса	код
Алюминий	14

Материал уплотнения	код
Пербунан	2

Управление / Возврат	код
Электромагнит / Пневматика	1

Напряжение в сети	код
24 В AC	24
110 В AC	110
230 В AC	230
24 В DC	24

Частота тока в сети	код
50 Гц	50
DC	DC

Варианты напряжения / Частота		
AC	24 В AC	50 Гц
	110 В AC	50 Гц
	230 В AC	50 Гц
DC	24 В DC	-
Другое напряжение по запросу		

Пример шифра заказа	8506	6	M	1	14	2	230	50
Тип	8506							
Номинальный диаметр		6						
Форма корпуса (код)			M					
Вид подключения (код)				1				
Материал клапанного корпуса (код)					14			
Материал уплотнения (код)						2		
Напряжение в сети (В)							230	
Частота тока в сети (Гц)								50

Аксессуары / запасные части

Стандартная конструкция
Магнит GEMÜ 3032
Типовой № 8506000P3032
для постоянного тока 2,7 W
Форма A (штекер)

Конструкция ATEX K.-Nr. 6491
Экс-магнит 3062
Типовой № 8506000P3062
для постоянного тока
Форма B с 3м кабеля
Вид защиты: EEx m II T 5

Конструкция ATEX K.-Nr. 6491
Экс-магнит 3063
Типовой № 8506000P3063
для постоянного тока
Форма B с 3м кабеля
Вид защиты: EEx m II T 5

Указание для заказа

Соответствующий штекер по стандарту DIN 43650 Форма A
Не связанный штекерным разъемом: тип GEMÜ 1220

Наименование	Тип	Применение	Вес (г)
Дистанционная пластина	0540109	Установка непосредственно на поворотные пневмоприводы, например применение магнита с клеммной коробкой типа 3910 или 3911	250
Адаптерная пластина	0559853	Установка непосредственно на поворотные пневмоприводы с видом на стыковую поверхность в соответствии с предыдущими клапанными конструкциями.	180
Глушитель	0014600	Соединение G 1/4; Динамический напор макс = 6 бар	10

Другие электромагнитные клапаны, сигнализаторы положения, аксессуары и другую продукцию смотри в нашей производственной программе и прайс-листах.
Вы можете установить с нами контакт.

TÜV CERT
DIN EN ISO 9001
Zertifikat: 09 100 4136

GEMÜ® КЛАПАНЫ, СИСТЕМЫ ИЗМЕРЕНИЯ И РЕГУЛИРОВАНИЯ

GEMÜ Gebr. Müller Apparatebau GmbH & Co. KG · Fritz-Müller-Str. 6-8 · D-74653 Ingelfingen-Criesbach · Тел.: +49 (0) 7940/123-0 · Факс: +49 (0) 7940/123-224
Эл. почта: info@gemue.de · http://www.gemue.de

При сомнениях или недоразумениях решающее значение имеет вариант документа на немецком языке!

Возможны изменения · 10/2006 · 88276301