GEMÜ®

Седельный клапан, металлический

Конструкция

2/2 ходовой седельный клапан с внешним управлением GEMÜ 512, оснащённый прочным, практически не требующим обслуживания алюминиевым поршневым приводом. Уплотнение шпинделя клапана осуществляется самоуплотняющейся сальниковой набивкой, благодаря чему обеспечивается не требующее обслуживания и надежное уплотнение шпинделя клапана на протяжении длительного срока эксплуатации. Счищающее кольцо перед сальниковой набивкой дополнительно защищает её от загрязнения и повреждения.

Характеристики

- Различные возможности применения на основе широкого выбора размеров привода и материалов корпуса клапана
- Возможность исполнения по заказу клиента как регулировочного клапана
- Штуцер подключения управляющей среды поворачивается в диапазоне 360°
- Возможность поставки регулировочных клапанов с регулируемым конусом.
-

Преимущества.

- Широкий выбор принадлежностей, таких как:
  - электрические датчики положения
  - электропневматические регуляторы положения/процессные регуляторы
  - ограничитель хода

Вид в разрезе

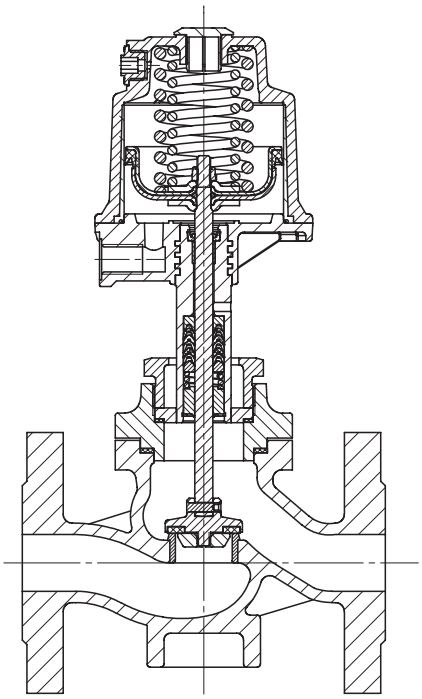

GEMÜ® 512

Технические характеристики

Рабочая среда

Агрессивные, нейтральные, газообразные и жидкие вещества, не оказывающие отрицательного воздействия на физические и химические свойства материалов соответствующих корпусов и уплотнителей.

Макс.доп. давление рабочей среды	см. таблицу
Температура среды от	-10° до +180° C
Макс. допустимая вязкость	600 mm^2/s

Другие исполнения для более низкой / высокой температуры и для более высокой вязкости по запросу.

класс протечки

класс протечки A согласно P11/P12 EN 12266-1

Управляющая среда

Нейтральные газы

Макс. доп. температура управляющей среды		60°C
Объем заполнения	Размер привода 1	0,125 dm^3
	Размер привода 2	0,625 dm^3

Условия окружающей среды

Максимальная температура окружающей среды 60°C

Примечание

Приведённые в проспекте формы исполнения относятся к стандартной программе. Другие исполнения для высокого давления и температур, отклонения в системе герметичности, а также функции управления (управление в вдвух направлениях) по запросу.

Номинальный размер	Рабочее давление [бар] Функция управления 1*		управляющее давление [бар] Функция управления 1		Пропускная способность Kv	Масса [kg]	
	Размер привода 1 Поршень ø70 mm	Размер привода 2 Поршень ø120 mm	Размер привода 1 Поршень ø70 mm	Размер привода 2 Поршень ø120 mm	[m^3/h]	Размер привода 1 Поршень ø70 mm	Размер привода 2 Поршень ø120 mm
15	20,0	40,0	5,5 - 10	4,0 - 8	3,6	3,6	7,5
20	20,0	40,0	5,5 - 10	4,0 - 8	6,0	4,6	8,5
25	10,0	40,0	5,5 - 10	4,0 - 8	9,6	5,2	9,1
32	7,0	32,0	5,5 - 10	4,0 - 8**	15,0	7,5	11,4
40	4,5	19,0	5,5 - 10	4,0 - 8**	23,0	8,3	12,2
50	3,0	10,0	5,5 - 10	5,5 - 8	36,0	11,3	15,2
65	-	7,0	-	5,5 - 8	60,0	-	22,4
80	-	5,0	-	5,5 - 8	89,0	-	26,0
100	-	2,5	-	5,5 - 8	135,0	-	34,5

Рабочее давление для материала уплотнителя PTFE (код 5), материала уплотнителя сталь (код 10) – 60% от указанных величин.
* Соблюдать соотношение давление / температура (см. таблицу ниже). **Для материалов под кодом 11 и 38: Управляющее давление 5,5 - 8 бар.
Kv-значения определены согласно нормам IEC 534, материал корпуса серый чугун EN-GJL-250 с соединением фланцы EN1092.
Kv-значения определены при управляющей функции 1 (NC) и наибольшем размере привода.
Другие комбинации могут иметь отличающиеся Kv-значения.

Соотношение давление/температура для прямосидящего корпуса клапана

Код соединения	Код материала	Значения допустимого рабочего давления в бар при значении						
		RT	50	100	150	200	250	300
8	8	16,0	16,0	16,0	14,4	12,8	11,2	9,6
39	8	13,8	13,8	12,8	11,3	9,8	-	-
11	11	39,0	37,2	34,1	31,7	28,4	26,0	23,5
39	11	19,7	19,7	17,7	15,8	14,0	12,1	10,2
40	11	39,0	37,2	34,1	31,7	28,4	26,0	23,5
8	37	14,6	13,9	12,4	11,2	10,3	9,6	9,0
39	37	19,0	19,0	16,0	14,8	13,6	12,1	10,2
11	38	39,8	38,8	36,0	33,3	31,3	29,4	27,5
39	38	19,0	19,0	16,0	14,8	13,6	12,1	10,2
40	38	39,8	39,3	36,4	33,4	31,1	29,0	26,9

* Арматуру можно использовать при температуре до - 10°C комнатная температура

Характеристики рабочего / управляющего давления

Привод 1 / функция управления 2

мин. управляющее давление в зависимости от макс. рабочего давления.

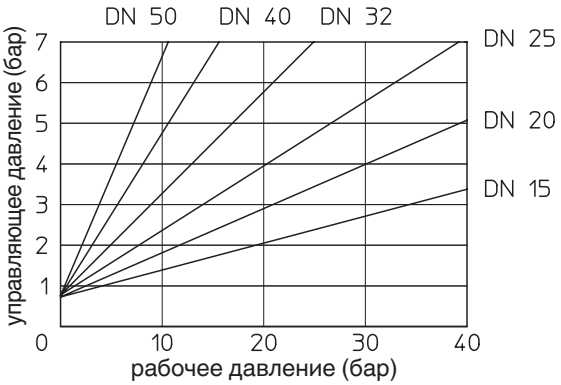

Привод 1 / функция управления 3

мин. управляющее давление в зависимости от макс. рабочего давления.

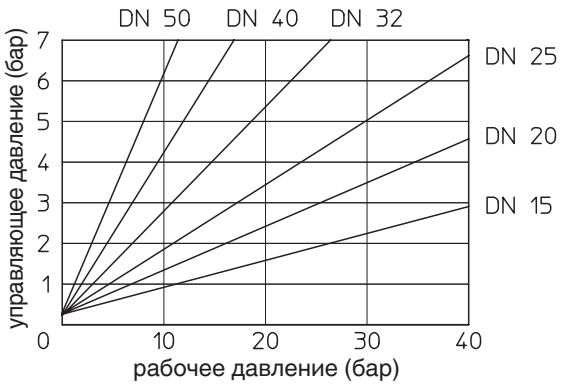

Привод 2 / функция управления 2

мин. управляющее давление в зависимости от макс. рабочего давления.

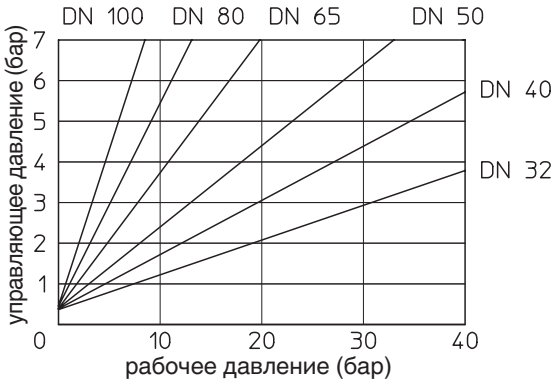

Привод 2 / функция управления 3

мин. управляющее давление в зависимости от макс. рабочего давления.

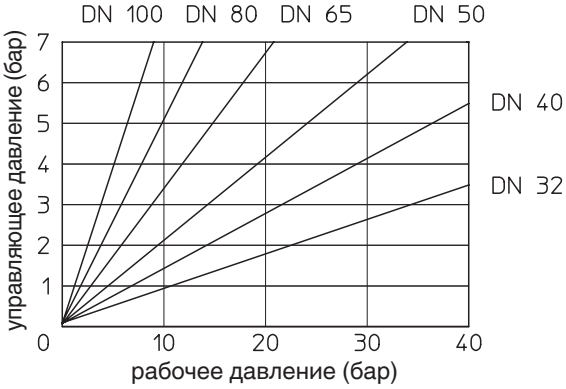

Данные для заказа

Тип корпуса	Код
Проходной	D

Соединение	Код
Фланец EN 1092 / PN 16 / форма B Монтажная длина EN 558, серия 1ISO 5752, серия 1	8
Фланец EN 1092 / PN 40 / форма B Монтажная длина EN 558, серия 1ISO 5752, серия 1	11
Фланец ANSI Класс 125/150 RF Монтажная длина EN 558, серия 1ISO 5752, серия 1	39
Фланец ANSI B 16.5, Класс 300, Монтажная длина EN 558, серия 1ISO 5752, серия 1	40

Материал корпуса клапана		Код
EN-GJL-250	GG 25	8
GP 240 H	GS-C 25	11
1.4408	Литье из нержавеющей стали	37
1.4581	Литье из нержавеющей стали	38

Седельный уплотнитель	Код
PTFE	5
PTFE усиленный стекловолокном	5G
Сталь	10

Функция управления		Код
Нормально закрытый пружиной	(NC)	1
Нормально открытый пружиной	(NO)	2
Управление в двух направлениях	(DA)	3
Управление в двух направлениях (в исходном положении открыт) (только для регулирующих клапанов)		8

Размер привода		КодРасход	Код
Привод 1	Поршень ø 70 mm	по головке	1
Привод 2	Поршень ø 120 mm	по головке	2
К преобладающему направлению потока при несжимаемых жидких средах во избежание «гидравлического удара»			

Направление потока

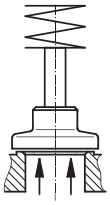

Обтекание по головке

Пример заказа	512	15	D	8	8	5	1	1
Тип	512							
Номинальная длина		15						
Тип корпуса (Код)			D					
Соединение (Код)				8				
Материал корпуса клапана (Код)					8			
Седельный уплотнитель (Код)						5		
Функция управления (Код)							1	
Размер привода (Код)								1

Размеры привода / Монтажные размеры [мм]

Размеры привода				
Размеры приводов	øB	M	A2	G
1	96	M16x1	85,5	G 1/4
2	164	M22x1,5	123,0	G 1/4

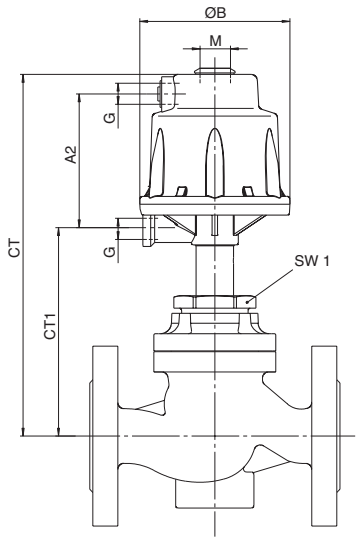

Монтажные размеры											
				Размеры приводов 1				Размер привода 2			
Кода материала	8	11, 38	37	8		11, 38		8		11, 37*, 38*	
DN	SW1			CT	CT1	CT	CT1	CT	CT1	CT	CT1
15	36	41	-	217	119	219	121	-	-	294	150
20	46	41	-	227	129	219	121	-	-	294	150
25	46	41	-	233	135	219	121	-	-	294	150
32	60	60	-	239	141	246	148	314	170	321	177
40	60	60	-	245	147	246	148	320	176	321	177
50	75	75	-	255	157	259	161	330	186	334	190
65	75	60	60	-	-	-	-	340	196	369	225
80	75	75	60	-	-	-	-	360	216	392	248
100	75	-	75	-	-	-	-	382	238	-	-

* Соотношение кода материала с номинальной длиной см. таблицу сведений на стр.6

Размеры корпуса [мм]

Фланец, код соединения 8, 11 [мм] Материал корпуса клапана GG 25 (код 8), GS-C (код 11), 1.4408 (код 37), 1.4581(код 38)														
		Код соединения 8							Код соединения 11					
DN	FTF	ø D	ø L	ø k	Количество отверстий	C	H1		ø D	ø L	ø k	Количество отверстий	C	H1
							Код материала 8	Код материала 37						
15	130	95	14	65	4	14	-	-	95	14	65	4	14	40
20	150	105	14	75	4	16	-	-	105	14	75	4	16	40
25	160	115	14	85	4	16	-	-	115	14	85	4	16	40
32	180	140	18	100	4	18	-	-	140	18	100	4	18	72
40	200	150	18	110	4	18	-	-	150	18	110	4	18	72
50	230	165	18	125	4	20	-	-	165	18	125	4	20	83
65	290	185	18	145	4	20	97	120	185	18	145	8	20	120
80	310	200	18	160	8	22	109	146	200	18	160	8	22	146
100	350	220	18	180	8	24	130	-	-	-	-	-	-	-

Материалы см. в обзорной таблице на обратной стороне. Размерные чертежи см. на обратной стороне.

Размеры корпуса [мм]

Фланец, код соединения 39, 40 Материал корпуса клапана GG 25 (код 8), GS-C (код 11), 1.4408 (код 37), 1.4581 (код 38)														
		Код соединения 39							Код соединения 40					
DN	FTF	ø D	ø L	ø k	Количество отверстий	C	H1		ø D	ø L	ø k	Количество отверстий	C	H1
							Код материала 8	Код материал 11, 37, 38						
15	130	88,9	15,75	60,5	4	11,2	39	40	95,3	15,75	66,5	4	14,2	40
20	150	98,6	15,75	69,9	4	12,7	48	40	117,3	19,05	82,6	4	15,7	40
25	160	108,0	15,75	79,2	4	14,2	54	40	124,0	19,05	88,9	4	17,5	40
32	180	117,3	15,75	88,9	4	15,7	67	72	133,4	19,05	98,6	4	19,1	72
40	200	127,0	15,75	98,6	4	17,5	72	72	155,4	22,35	114,3	4	20,6	72
50	230	152,4	19,05	120,7	4	19,1	80	83	165,1	19,05	127,0	8	22,4	83
65	290	177,8	19,05	139,7	4	22,4	97	120	-	-	-	-	-	-
80	310	190,5	19,05	152,4	4	23,9	109	146	-	-	-	-	-	-
100	350	228,6	19,05	190,5	8	23,9	130	-	-	-	-	-	-	-
Материалы см. в обзорной таблице ниже														

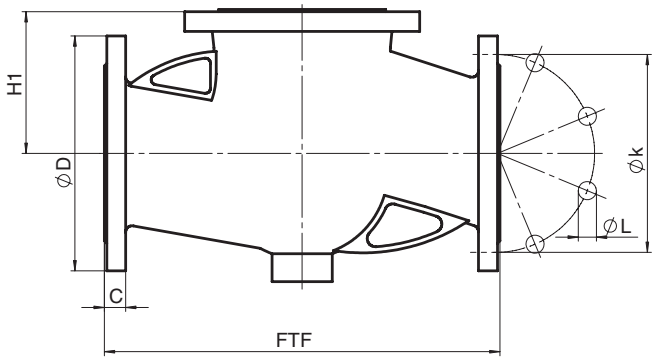

Обзорная таблица Корпус, металлический, прямосидящий GEMÜ 512										
Код соединения	8		11		39				40	
Кода материала	8	37	11	38	8	11	37	38	11	38
DN 15	-	-	X	X	-	X	-	X	X	X
DN 20	-	-	X	X	-	X	-	X	X	X
DN 25	-	-	X	X	-	X	-	X	X	X
DN 32	-	-	X	X	-	X	-	X	X	X
DN 40	-	-	X	X	-	X	-	X	X	X
DN 50	-	-	X	X	-	X	-	X	X	X
DN 65	X	X	X	-	X	X*	X*	-	-	-
DN 80	X	X	X	-	X	X*	X*	-	-	-
DN 100	X	X	-	-	X	X*	X*	-	-	-
*DIN - фланцы просверлены согласно ANSI класс 150 Код соединения - 8 и 39, код материала корпуса - 8, DN 15 - 50 - см. тех. характеристики тип 532 код материала корпуса -90.										

Для сведений о других седельных клапанах и прочей продукции см. программу выпуска изделий и прайс-лист. Обращайтесь к нам

Технические характеристики

При сомнениях или недоразумениях решающее значение имеет вариант документа на немецком языке!

Возможны изменения · 11/2010 · 88280359

GEMÜ Gebr. Müller · Apparatebau GmbH & Co. KG · Fritz-Müller-Str. 6-8 · D-74653 Ingelfingen-Criesbach · Телефон +49 (0) 7940/123-0 · Факс +49 (0) 7940/123-106
info@gemue.de · www.gemue.de