GEMÜ®

Мембранный клапан, металлический

Конструкция

2/2 ходовой мембранный клапан GEMÜ 620 оснащён практически не требующим обслуживания мембранным приводом, который может управляться нейтральными газами.

Характеристики

- Применение для нейтральных, агрессивных*, жидких и газообразных рабочих сред
- Нечувствительность к содержащим частицы средам
- Корпуса и мембраны клапанов выпускаются в различных исполнениях и из разных материалов
- Исполнение ATEX - по запросу

Преимущества

- Произвольное направление потока, обеспечивается герметичность до полного рабочего давления в обоих направлениях потока
- Высокая пропуская способность
- Принадлежности
  - Ограничитель хода
  - Визуальный индикатор
  - Ручное аварийное управление (GEMÜ 1002, GEMÜ 1004)
  - Пилотный клапан с аварийным управлением (GEMÜ 0322 - 0326)
  - Электрический индикатор положения и электрический индикатор
  - Пневматический или электропневматический регулятор положения

* см. указания по рабочей среде на стр. 2

Вид в разрезе

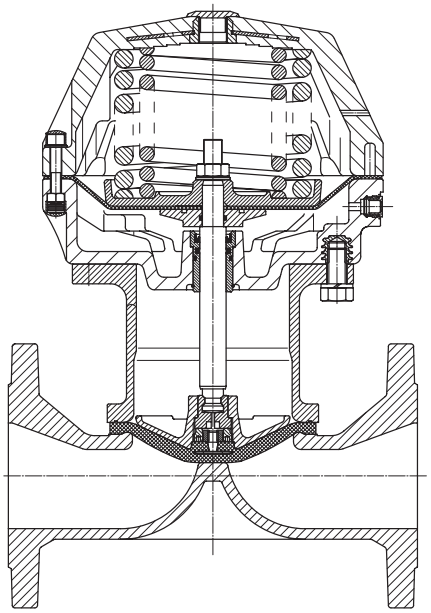

GEMÜ® 620

Технические характеристики

Рабочая среда

Агрессивные, нейтральные, газообразные и жидкие вещества, не оказывающие отрицательного воздействия на физические и химические свойства материалов соответствующих корпусов и мембран.

Макс. доп. температура рабочей среды 150 °C
(в зависимости от материала корпуса и мембраны)

Условия окружающей среды

макс. температура окружающей среды 60 °C

Управляющая среда

Нейтральные газы

Макс. доп. температура управляющей среды 40 °C

Объем заполнения

Размер привода 0	0,15 дмі
Размер привода 1	0,35 дмі
Размер привода 2	1,10 дмі
Размер привода 3	2,5 дмі
Размер привода 4	6,8 дмі

		Функция управления 1					Функция управления 2					Функция управления 3					Пропускная способность Kv*
		Размер привода	Рабочее давление		Упр. давление для макс. хода	Масса	Размер привода	Рабочее давление		Упр. давление см. диаграмму	Масса	Размер привода	Рабочее давление		Упр. давление см. диаграмму	Масса	
MG	DN	Код	EPDM/FPM [бар]	PTFE [бар]	[бар]	[кг]	Код	EPDM/FPM [бар]	PTFE [бар]	[бар]	[кг]	Код	EPDM/FPM [бар]	PTFE бар	[бар]	[кг]	[м³/ч]
25	15	0/N	0 - 10	0 - 6	5,5-7,0	4,1	0/F	0 - 10	0 - 6	макс. 5,5	3,7	0/D	0 - 10	0 - 6	max. 5,5	3,6	7,0
	20					4,5					4,1					4,0	14,0
	25					4,8					4,3					4,3	20,0
40	32	1/N	0 - 10	0 - 6	5,5 - 7,0	9,0	1/F	0 - 10	0 - 6	макс. 5,5	8,6	1/D	0 - 10	0 - 6	max. 5,5	8,4	36,0
	40					9,3					9,5					9,3	40,0
50	50	2/N	0 - 10	0 - 6	5,5 - 7,0	14,4	2/F	0 - 10	0 - 6	макс. 5,0	12,8	2/D	0 - 10	0 - 6	max. 5,0	12,5	80,0
65	65	3/1	0 - 3	0 - 2	2,6 - 7,0	24,0	3/F 3AF	0 - 10	0 - 6	макс. 4,5	30,0	3/D 3AD	0 - 10	0 - 6	max. 4,0	29,0	100,0
	65	3A1	0 - 3	0 - 2	3,0 - 7,0	24,0											
	65	3/2	0 - 6	0 - 4	4,5 - 7,0	26,0											
	65	3A2	0 - 6	0 - 4	4,5 - 7,0	26,0											
	65	3/3	0 - 10	0 - 6	5,5 - 7,0	27,0											
	65	3A3	0 - 10	0 - 6	6,0 - 7,0	27,0											
80	80	3/2	0 - 3	0 - 2	4,5 - 7,0	29,0	3/F 3AF	0 - 10	0 - 6	макс. 5,5	33,0	3/D 3AD	0 - 10	0 - 6	max. 5,0	32,0	160,0
	80	3A2	0 - 3	0 - 2	5,0 - 7,0	29,0											
	80	3/3	0 - 8	0 - 5	5,6 - 7,0	30,0											
	80	3A3	0 - 8	0 - 5	6,5 - 7,0	30,0											
	80	4A2	0 - 10	0 - 6	3,5 - 7,0	73,0											
100	100	3/3	0 - 6	0 - 4	6,2 - 7,0	48,0	3/F	0 - 6	0 - 4	макс. 5,0	41,0	3/D	0 - 6	0 - 4	max. 4,5	40,0	238,0
	100	3A3	0 - 6	0 - 4	6,5 - 7,0	48,0	3AF	0 - 6	0 - 4	макс. 5,0		3AD	0 - 6	0 - 4	max. 4,5		
	100	4A3	0 - 10	0 - 6	4,5 - 7,0	81,0	4AF	0 - 10	0 - 6	макс. 3,5		4AD	0 - 10	0 - 6	max. 3,0		
125	125	4A2	0 - 5	0 - 3	4,0 - 7,0	89,0	4AF	0 - 10	0 - 6	макс. 4,5	81,0	4AD	0 - 10	0 - 6	max. 4,0	80,0	376,0
	125	4A3	0 - 8	0 - 5	5,5 - 7,0	91,0											
150	150	4A3	0 - 6	0 - 4	5,5 - 7,0	104,0	4AF	0 - 8	0 - 5	макс. 4,5	94,0	4AD	0 - 8	0 - 5	max. 4,0	93,0	496,0

Все значения давления приведены в бар превышения давления, рабочее давление приложено с одной стороны для закрытого клапана. Для данных значений гарантируется полная герметичность клапана. Данные для двухстороннего рабочего давления для чистых сред - по запросу. Более высокое рабочее давление по запросу. Значения пропускной способности Kv определены согласно стандарту IEC 534, входное давление 6 бар, Δ 1 бар, материал корпуса клапана серый чугун EN-GJL-250, соединение фланцы EN 1092 монтажная длина EN 558-1 серия 1 и мембрана из мягкого эластомера.

Рабочее давление – управляющее давление привода 0/F*, 1/F*, 2F*

Рабочее давление – управляющее давление привода 3/F*, 3AF*

Рабочее давление – управляющее давление привода 4AF**

Примечание: В вышеизложенных диаграммах у приводов с «нормально открытой пружиной» (функ. упр. 2) минимально необходимое управляющее давление указано в зависимости от рабочего давления.
* У приводов «с двухсторонним управлением» (упр. функ. 3) необходимое управляющее давление 1 бар может быть ниже, чем на диаграмме.
**У приводов «с двухсторонним управлением» (упр. функ. 3) необходимое управляющее давление 0,5 бар может быть ниже, чем на диаграмме

Данные для заказа

Тип корпуса	Код
Проходной	D

Вид соединения	Код
Внутреннее резьбовое соединение DIN ISO 228	1
Фланец Фланец EN 1092 / PN16 / Форма B, Монтажная длина EN 558, серия 1, ISO 5752, серия 1	8
Фланец ANSI Класс 125/150 RF, Монтажная длина MSS SP-88	38
Фланец ANSI Класс 125/150 RF, Монтажная длина EN 558, серия 1, ISO 5752, серия 1	39
Фланец BS 10 Табл. „E“, Монтажная длина EN 558, серия 7, ISO 5752, серия 7	51
Фланец EN 1092 / PN16 / Форма A, Монтажная длина EN 558, серия 7, ISO 5752, серия 7	53
Фланец ANSI Класс 125/150 RF, Монтажная длина EN 558, серия 7, ISO 5752, серия 7	56
Фланец ANSI Класс 125 FF, Монтажная длина EN 558, серия 7, ISO 5752, серия 7	58
Технические характеристики для различных видов подключения относятся к размерам фланцев, а не к рабочему давлению. Рабочее давление см. техн. данные	

Материал корпуса клапана		Код
EN-GJL-250	GG 25	8
EN-GJS-400-18-LT	GGG 40.3 Обшивка из PFA	17
EN-GJS-400-18-LT	GGG 40.3 Обшивка из PP	18
EN-GJS-500-7	GGG 50 Обшивка из PFA	81
EN-GJS-400-18-LT	GGG 40.3 Обшивка из эбонита	83
EN-GJS-500-7	GGG 50 Обшивка из PP	91

Материал мембраны		Код
NBR		2
FPM		4
CR		8
EPDM		14
PTFE/EPDM	полностью кашированный	52
PTFE/EPDM выпуклый	PTFE свободный	5E*
Комбинации обшивок из PFA или PTFE с мембраной 5E не оптимально подходят для газообразных сред. Если возможные утечки при использовании газообразных сред должны быть доведены до минимума, то предпочтительно использование других комбинаций материала мембраны.		
*Применение с различными корпусами клапанов смотри стр. 8		

Функция управления	Код
Нормально закрытый пружиной (NC)	1
Нормально открытый пружиной (NO)	2
Управление в двух направлениях (DA)	3

исполнение привода				Код
Материал головки привода: Пластмасса				
MG	**DN**	**Ф.упр. 1**	**Ф.упр. 2**	**Ф.упр. 3**
25	15 - 25	0/N	0/F	0/D
40	32 + 40	1/N	1/F	1/D
50	50	2/N	2/F	2/D
65 - 100	65 - 100	3/1, 3/2, 3/3	3/F	3/D
Материал головки привода: Металл				
MG	**DN**	**Ф.упр. 3**	**Ф.упр. 2**	**Ф.упр. 3**
65 - 100	65 - 100	3A1, 3A2, 3A3	3AF	3AD
80 - 150	80 - 150	4A2, 4A3	4AF	4AD
MG = Размер мембраны				

Пример заказа	620	80	D	8	8	14	1	3/3
Тип	620							
Номинальная длина		80						
Тип корпуса (код)			D					
Вид соединения (код)				8				
Материал корпуса клапана (код)					8			
Материал мембраны (код)						14		
Функция управления (код)							1	
исполнение привода (код)								3/3

Другие виды соединений, материалы корпуса клапана, обшивка и материал мембраны по запросу

Размеры привода с упр. функ. код 1 [мм]					
Размер привода Код	Размер мембраны	DN	ø B	A	A1
0/N	25	15 - 25	128	152	65
1/N	40	32 + 40	158	187	86
2/N	50	50	213	221	97
3/1	65	65	259	333	173
3A1		65			
3/2		65			
3A2		65			
3/3		65			
3A3		65			
3/2	80	80	256	307	172
3A2		80			
3/3		80			
3A3		80			
4A2		80	360	439	159
3/3	100	100	256	307	172
3A3		100			
4A3		100	360	439	159
4A2	125	125	360	451	171
4A3		125			
4A3	150	150	360	440	160

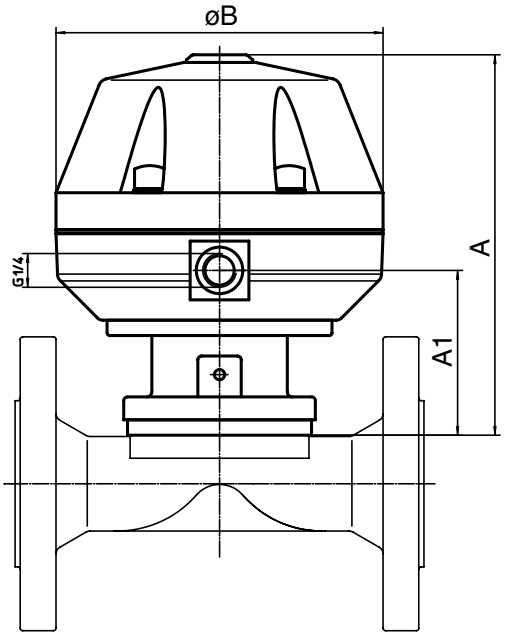

Размер привода 0 - 2

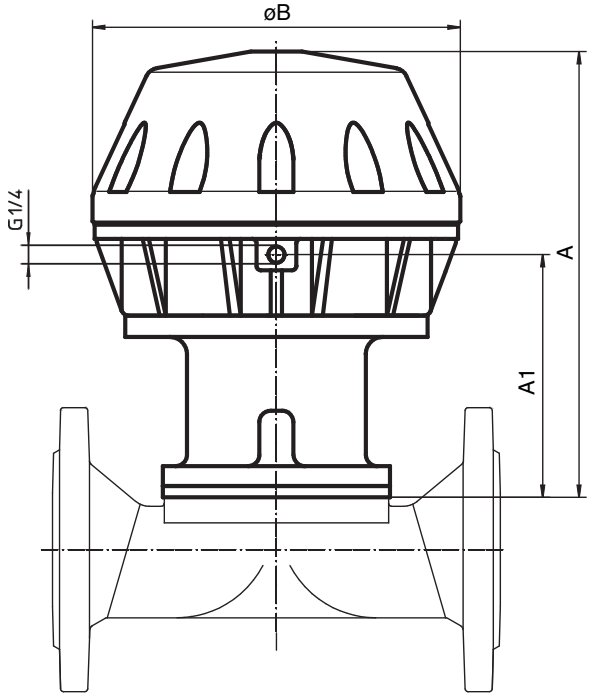

Размер привода 3

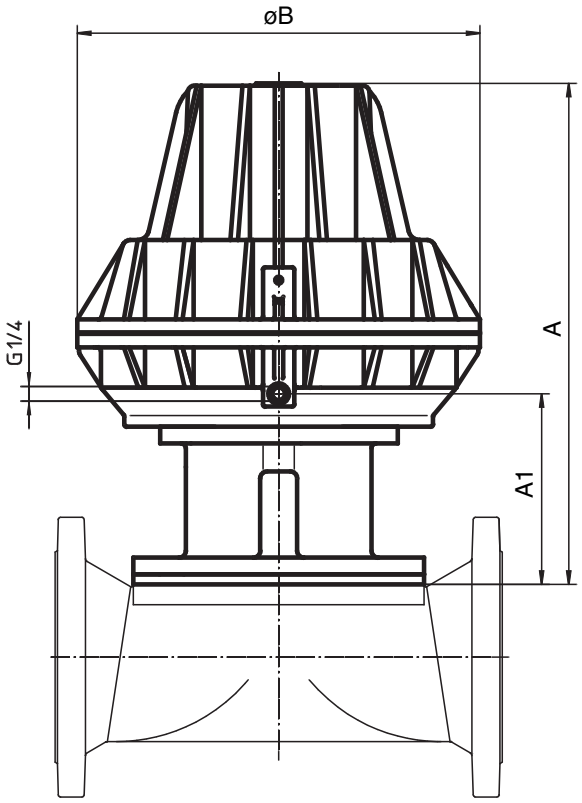

Размер привода 4

Размеры привода с упр. функ. код 2 + 3 [мм]						
Размер привода Код	Размер мембраны	DN	ø B	A	A1	A2
0/F - 0/D	25	15 - 25	128	117	66	28
1/F - 1/D	40	32 + 40	158	143	84	27
2/F - 2/D	50	50	213	167	96	28
3/F - 3/D 3AF - 3AD	65	65	258	284	170	45
3/F - 3/D 3AF - 3AD	80	80	256	282	169	45
3/F -3/D 3AF - 3AD	100	100	256	282	169	45
4AF - 4AD		100	360	322	156	109
4AF - 4AD	125	125	360	334	168	109
4AF - 4AD	150	150	360	323	156	109

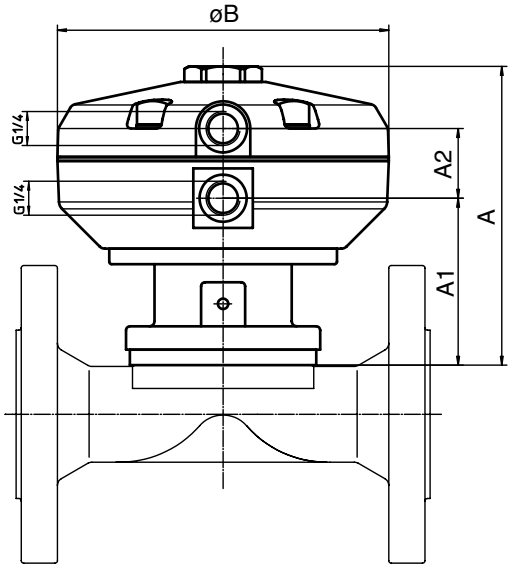

Размер привода 0 - 2

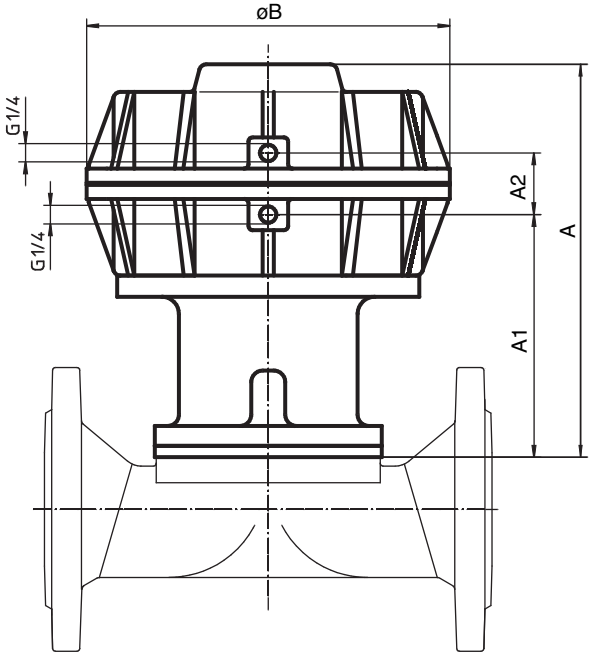

Размер привода 3

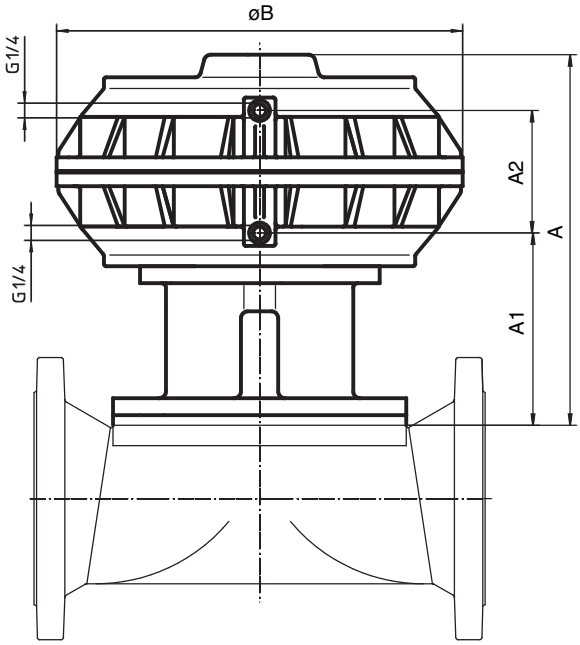

Размер привода 4

Размеры корпуса [мм]

Внутренняя резьба DIN ISO 228, код соединения 1 Материал корпуса клапана GG 25 (код 8)								
MG	DN	R	L	H	H1	t	SW2	кол-во граней ключа
25	15	G 1/2	85	35	19	12	32	6
	20	G 3/4	85	40	19	13	41	6
	25	G 1	110	42	19	16	46	6
40	32	G 1 1/4	120	56	28	16	55	6
	40	G 1 1/2	140	61	28	18	65	6
50	50	G 2	165	73	35	18	75	6

MG = Размер мембраны

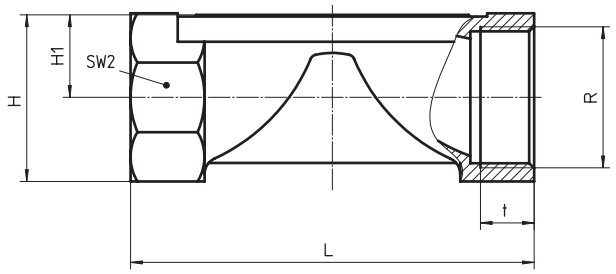

Фланец DIN EN 1092-2, код соединения 8, 53 материал корпуса клапана GG 25 (код 8), GGG 40.3 (код 17, 18, 83)											
						H1			FTF		
						Код соединения 8		Код соединения 53	EN 558, серия 1 Код соединения 8	EN 558, серия 7 Код соединения 53	
MG	DN	øD	øk	øL	количество болтов	Код материала 8	Код материала 17, 18, 83	Код материала 8	Код материала 8, 17, 18, 83	Код материала 8	Код материала 17
25	15	95	65	14	4	19,0	18,0	19,0	130	117	-
	20	105	75	14	4	19,0	20,5	19,0	150	117	-
	25	115	85	14	4	19,0	23,0	19,0	160	127	-
40	32	140	100	18	4	28,0	28,7	28,0	180	-	-
	40	150	110	18	4	28,0	33,0	28,0	200	159	-
50	50	165	125	18	4	35,0	39,0	35,0	230	191	-
65	65	185	145	18	4	27,5	51,0	27,5	290	216	-
80	80	200	160	18	8	33,0	59,5	33,0	310	254	-
100	100	220	180	18	8	43,0	73,0	43,0	350	305	-
125	125	250	210	18	8	65,0	87,0	65,0	400	356	-
150	150	285	240	23	8	58,0	109,0	58,0	480	406	416

*Сведения о наличии см. в таблице «Обзор корпусов клапанов» MG = Размер мембраны

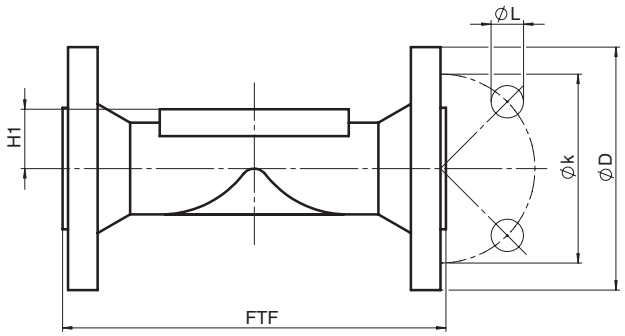

Размеры корпуса [мм]

Фланец - ANSI B 16.5, Код соединения 38, 39, 56, 58
Материал корпуса клапана GG 25 (Код 8), GGG 40.3 (Код 17, 18, 83), GGG 50 (Код 81, 91)

						H1			FTF				
					количество болтов	Код соединения 38, 39, 58		Код соединения 56	MSS Sp-88 Код соединения 38		EN 558 серия 1 Код соединения 39	похоже EN 558 серия 7 Код соединения 56	EN 558 серия 7 Код соединения 58
MG	DN	øD	øk	øL		Код материала 8	Код материала 17, 18, 83	Код материала 17, 81, 91	Код материала 17, 18	83	Код материала 8, 17, 18, 83	Код материала 17, 81, 91	Код материала 8
25	15	88,9	60,5	15,7	4	19,0	18,0	-	-	-	130	-	117
	20	98,6	69,9	15,7	4	19,0	20,5	-	146	146,4	150	-	117
	25	108,0	79,2	15,7	4	19,0	23,0	23	146	146,4	160	127	127
40	32	117,3	88,9	15,7	4	28,0	28,7	-	-	-	180	-	146
	40	127,0	98,6	15,7	4	28,0	33,0	32	175	171,4	200	165	159
50	50	152,4	120,7	19,1	4	35,0	39,0	40	200	197,4	230	191	191
65	65	177,8	139,7	19,1	4	27,5	51,0	-	226	222,4	290	-	216
80	80	190,5	152,4	19,1	4	33,0	59,5	58	260	260,4	310	254	254
100	100	228,6	190,5	19,1	8	43,0	73,0	70	327	324,4	350	311	305
125	125	254,0	215,9	22,4	8	65,0	87,0	-	-	-	400	-	356
150	150	279,4	241,3	22,4	8	58,0	109,0	109	416	-	480	416	406

*Сведения о наличии см. в таблице «Обзор корпусов клапанов» MG = Размер мембраны

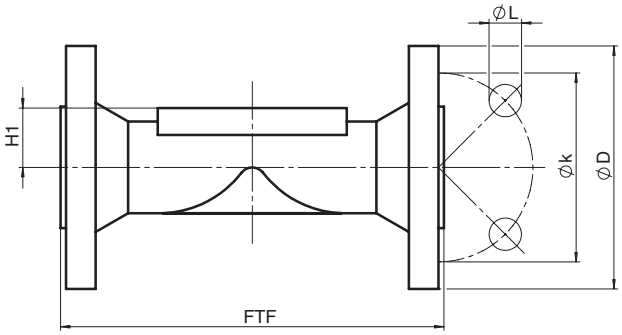

Фланец - BS 10 Табл. „E“, Код соединения 51
Материал корпуса GGG 40.3 (Код 17), GGG 50 (Код 81, 91)

Размер мембраны	DN	øD	øk	øL	количество болтов	H1	FTF
25	25	114	83	14	4	23	127
40	40	133	98	14	4	32	165
50	50	152	114	17	4	40	191
80	80	184	146	17	4	58	254
100	100	216	178	17	8	70	311
150	150	279	235	22	8	109	416

*Сведения о наличии см. в таблице «Обзор корпусов клапанов»

Обзор корпусов клапанов для GEMÜ 620

		Внутреннее	Фланец																			
Код соединения		1	8				38			39				51			53		56			58
Код материала		8	8	17	18	83	17	18	83	8	17	18	83	17	81	91	8	17	17	81	91	8
MG	DN																					
25	15	X*	X*	X	X	X	-	-	-	X*	X	X	X	-	-	-	X*	-	-	-	-	X*
	20	X*	X*	X	X	X	X	X	X	X*	X	X	X	-	-	-	X*	-	-	-	-	X*
	25	X*	X*	X	X	X	X	X	X	X*	X	X	X	-	X	X	X*	-	-	X	X	X*
40	32	X*	X*	X	X	X	-	-	-	X*	X	X	X	-	-	-	-	-	-	-	-	X*
	40	X*	X*	X	X	X	X	X	X	X*	X	X	X	-	X	X	X*	-	-	X	X	X*
50	50	X*	X*	X	X	X	X	X	X	X*	X	X	X	-	X	X	X*	-	-	X	X	X*
65	65	-	X*	X*	X*	X*	X*	X*	X*	X*	X*	X*	X*	-	-	-	X*	-	-	-	-	X*
80	80	-	X*	X	X	X	X	X	X	X*	X	X	X	-	X	X	X*	-	-	X	X	X*
100	100	-	X*	X	X	X	X	X	X	-	X	X	X	-	X	X	X*	-	-	X	X	X*
125	125	-	X*	X	-	X	-	-	-	X*	X	-	X	-	-	-	X*	-	-	-	-	X*
150	150	-	X*	X	-	X	X	-	X	X*	X	-	X	X	-	-	X*	X	X	-	-	X*

Код соединения 38 / Код материала 18 по запросу
* Корпуса клапанов не предназначены для мембран с кодом 5E
MG = Размер мембраны

Для сведений о других мембранных клапанах и прочей продукции см. программу выпуска изделий и прайс-лист. Обращайтесь к нам!

При сомнениях или недоразумениях решающее значение имеет вариант документа на немецком языке!

Возможны изменения · 03/2011 · 88281985

GEMÜ Gebr. Müller · Apparatebau GmbH & Co. KG · Fritz-Müller-Str. 6-8 · D-74653 Ingelfingen-Criesbach · Телефон +49 (0) 7940/123-0 · Факс +49 (0) 7940/123-106
info@gemue.de · www.gemue.de