GEMÜ®

Запорный клапан Металлический

Конструкция

GEMÜ VICTORIA является центрическим запорным клапаном с эластомерной манжетой. Он выпускается номинальных размеров DN 50 - 600 и с различными вариантами корпуса (пластины, Lug и типы U). Клапан поставляется с различными вариантами приводов: GEMÜ 487 с рукояткой или редуктором, GEMÜ 481 с пневматическим приводом, GEMÜ 488 с электромоторным приводом открытия / закрытия и регулирующим приводом.

Характеристики

- Пригоден для промышленных жидких сред, а также водоочистки или оборудования зданий
- Монтажная длина согласно ISO 5752/20, EN 558-1/20
- Фланец головки согласно EN ISO 5211
- Макс. рабочее давление 10/16 бар
- Стандарты соединений PN 10, PN 16, ANSI cl. 150
- Проверка на герметичность согласно EN 12266-1
- Запорный клапан отвечает требованиям техники безопасности, перечисленным в Приложении I Директивы ЕС 97/23/EG относительно веществ в жидком и газообразном состоянии групп 1 и 2

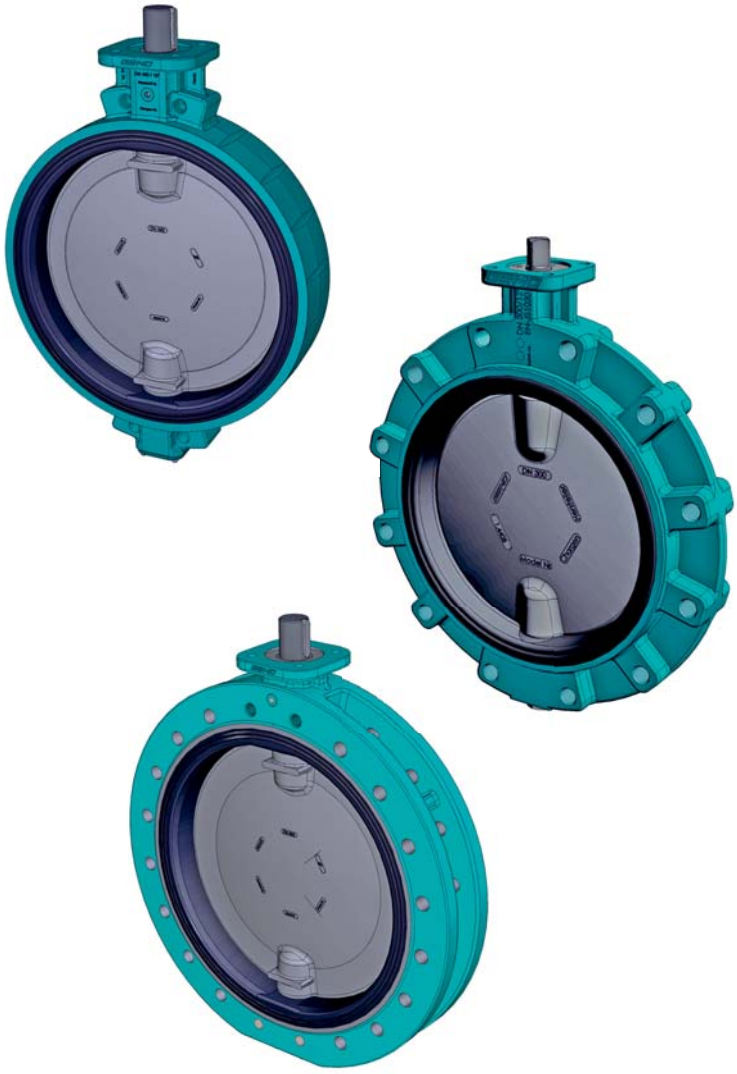

GEMÜ® VICTORIA

480 / 481 / 487 / 488

Технические характеристики

Рабочая среда

Жидкие среды, не оказывающие отрицательное воздействие на физические и химические свойства материалов соответствующих шайб и уплотнителей.

Макс. доп. давление рабочей среды

DN 50 - 200	16 бар
DN 250 - 600	10 бар
При использовании в качестве концевой арматуры	
DN 50 - 200	10 бар
DN 250 - 600	6 бар

Макс. доп. температура рабочей среды в зависимости от материала -10 ... 120°C

не допускаются гидравлические удары

Вид в разрезе

DN 50 до DN 300

DN 350 до DN 600

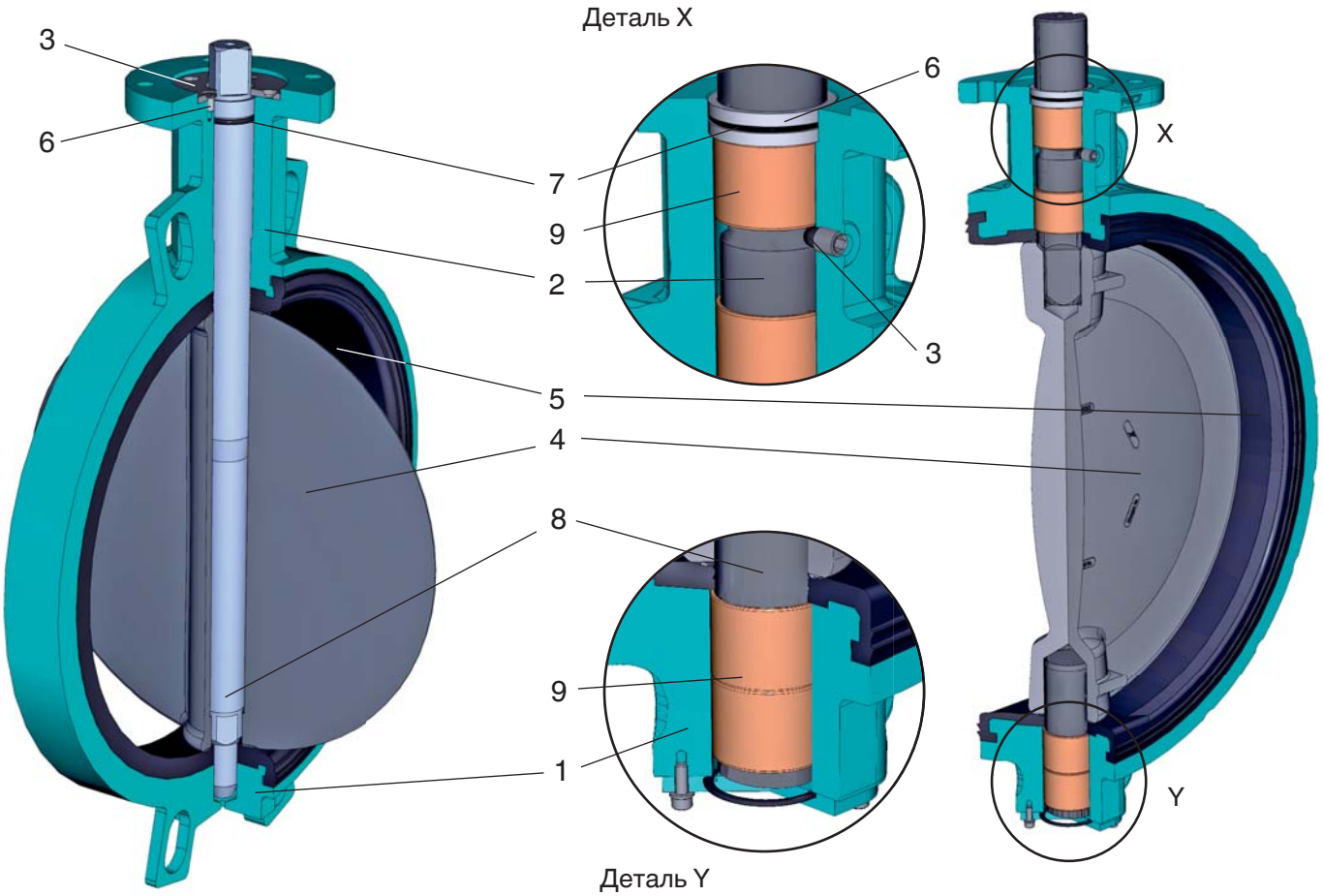

Поз.	Обозначение
1	Корпус
2	Вал с индикатором положения
3	Стопорная шайба
4	Шайба
5	Манжета
6	Винт
7	Внешнее уплотнение вала

Поз.	Обозначение
1	Корпус
2	Вал с индикатором положения
3	Предохранение от выдувания
4	Шайба
5	Манжета
6	Опорное кольцо
7	Внешнее уплотнение вала
8	Ось
9	Вкладыш

Данные для заказа

Тип	Код
Клапан без привода	K480
Клапан с пневматическим приводом	481
Клапан с электрическим приводом (согласно отдельным техническим характеристикам)	488
Клапан с ручным приводом	487

Форма корпуса		Код
Wafer (пластина)	(DN 50 - DN 600)	W
Lug	(DN 50 - DN 400)	L
Форма U	(DN 400 - DN 600)	U

Рабочее давление		Код
16 бар	(DN 50 - DN 200)	3
10 бар	(DN 250 - DN 600)	2

Соединение (только в LUG и форме U)	Код
в исполнении Wafer (пластина) код соединения остается пустым, кроме для DN 450 и DN 600	
EN 1092 PN 10	B
EN 1092 PN 16	C
ANSI B 16.5, класс 150	D

Материал корпуса		Код
EN-GJS-400-15 Эпоксидное покрытие 120 мкм	(GGG 40)	2

Материал шайбы/вала	Код
Шайба 1.4408 / вал 1.4028	A
Шайба GGG40 Эпоксидное покрытие / вал 1.4028	E
Шайба 1.4408 Покрытие Halar (ECTFE) / вал 1.4028	C
Шайба 1.4408 полированная / вал 1.4028 (Pb 10 бар)	B
другие материалы по заказу	

Конец вала согласно EN ISO 5211	Код
квадратом, диагональный	D
круглый с призматической шпонкой по запросу	

Седельное уплотнение (манжета)		Код
Сменное уплотнительное кольцо		
EPDM	DN 50 - 600	2L
NBR	DN 50 - 600	3L
FPM	DN 50 - 600	4L
EPDM с KTW-рекомендацией DVGW-допуск для питьевой воды зарегистрирован		1L
Седельное уплотнение вулканизировано в корпус		
EPDM	DN 350 - 600	2V
NBR	DN 350 - 600	3V
FPM	DN 350 - 600	4V
EPDM с KTW-рекомендацией DVGW-допуск для питьевой воды зарегистрирован		1V

Функция управления		Код
Ручное управление, тип 487		0
Нормальнозакрытый пружиной	(NC), тип 481	1
Правильно открытый пружиной	(NO), тип 481	2
Управление в двух направлениях	(DA), тип 481	3

Размер привода	Код
Рукоятка с 13 растровыми положениями	
DN 50 - 80	AHL11
DN 100	AHL14
DN 125 - 150	AHL17
больше по заказу	
Редуктор	
DN 50 - 80	GB232
DN 100	GB232
DN 125 - 150	GB232
DN 200 - 300	GB232
больше по заказу	
Пневматические приводы, начиная со стр. 9	

Пример заказа	487	100	W	3		2	A	D	1L	0	AHL14
Тип	487										
Номинальный размер		100									
Форма корпуса (код)			W								
Рабочее давление (код)				3							
Соединение (код) только в LUG и форме U											
Материал корпуса (код)						2					
Материал шайбы/вала (код)							A				
Конец вала (код)								D			
Седельное уплотнение (код)									1L		
Функция управления (код)										0	
Размер привода (код)											AHL14
№ К. (код)											

Размеры корпуса [мм]

Форма корпуса Wafer (пластина) (код W)														
DN	A	B	C	D	E	H	I	□G	ISO	a	b	f	y	Масса [кг]
50	120	60,2	43	91	19	27,4	4,0	9	F05	ø65	50	12	7	3,0
65	140	67,6	46	111	19	47,6	10,1	11	F05	ø65	50	12	7	3,6
80	145	90,4	46	130	19	66,9	17,6	11	F05	ø65	50	12	7	4,0
100	166	105,1	52	150	19	87,1	24,7	14	F05	ø65	50	14	7	5,5
125	187	119,6	56	179	25	113,3	35,2	17	F07	ø90	70	16	9	7,5
150	200	131,5	56	210	25	140,7	47,7	17	F07	ø90	70	16	9	8,6
200	240	158,5	60	264	32	192,7	70,9	22	F10	ø125	102	17	11	12,7
250	265	195,3	68	314	32	242,4	91,9	22	F10	ø125	102	17	11	22,2
300	290	232,0	78	364	32	292,3	112,2	22	F10	ø125	102	17	11	30,8
350	321	266,0	78	440	28	329,0	130,0	27	F12	□130	125	15	13	48,0
400	347	308,0	102	485	37	379,0	145,0	36	F14	□160	140	20	17	72,0
450	372	333,0	114	541	37	428,0	164,0	36	F14	□160	140	20	17	95,0
500	372	358,0	127	600	37	478,0	183,5	36	F14	□160	140	20	17	120,0
600	470	442,0	154	700	47	574,0	220,0	46	F16	□200	165	24	21	192,0

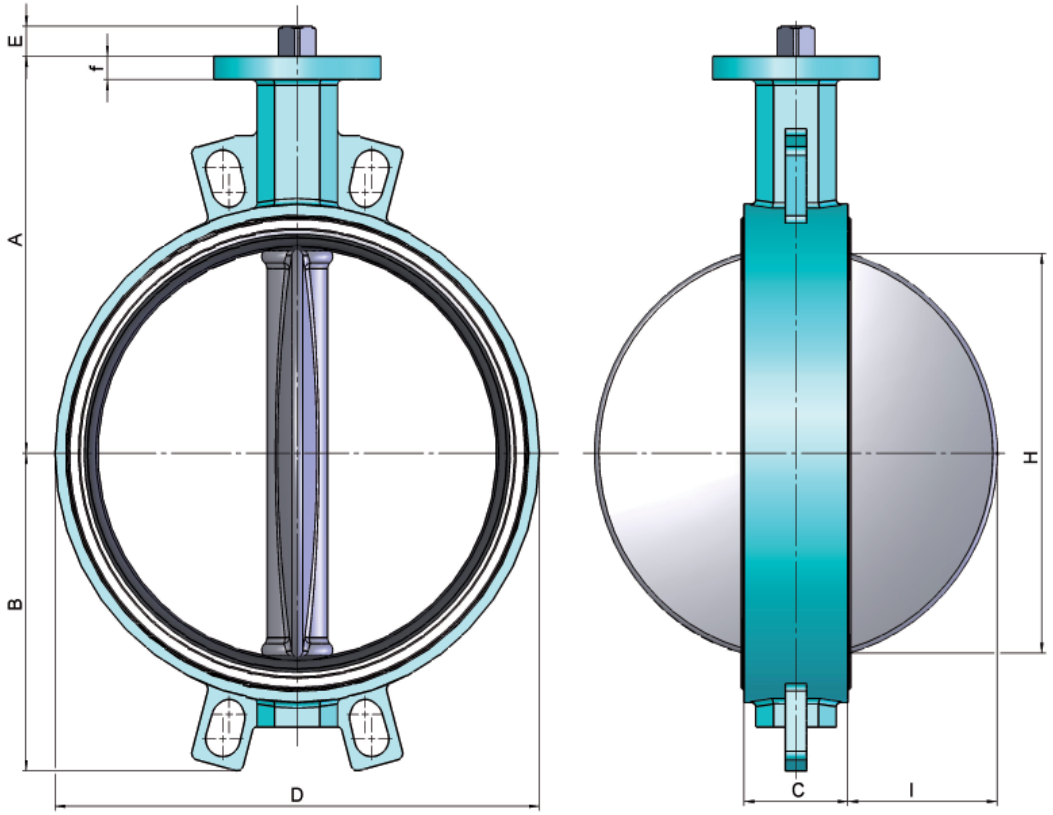

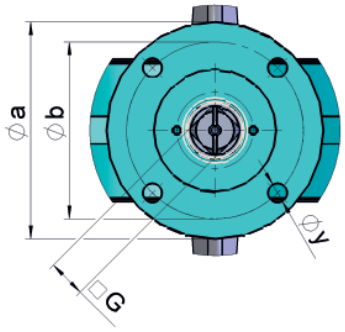

Размеры корпуса [мм]

Форма корпуса Lug (код L)														
DN	A	B	C	D	E	H	I	□G	ISO	□a	øb	f	y	Масса [кг]
50	120	60,0	43	151,0	19	27,4	4,0	9	F05	50	50	12	7	3,7
65	140	67,0	46	171,0	19	47,6	10,1	11	F05	50	50	12	7	4,0
80	145	89,0	46	188,0	19	66,9	17,6	11	F05/F07	75	50/70	12	7/9	7,0
100	166	103,0	52	218,5	19	87,1	24,7	14	F05/F07	75	50/70	14	7/9	7,5
125	187	119,0	56	250,0	25	113,3	35,2	17	F07	75	70	16	9	11,0
150	200	130,5	56	275,0	25	140,7	47,7	17	F07	75	70	16	9	14,0
200	240	170,5	60	330,0	32	192,7	70,9	22	F10	100	102	17	11	21,0
250	265	203,0	68	402,0	32	242,4	91,9	22	F10	100	102	17	11	32,0
300	290	236,0	78	472,0	32	292,3	112,2	22	F10	100	102	17	11	43,0
350	321	260,0	78	520,0	28	329,0	130,0	27	F12	130	125	15	13	66,0
400	347	300,0	102	596,0	37	379,0	145,0	36	F14	160	140	20	17	110,0

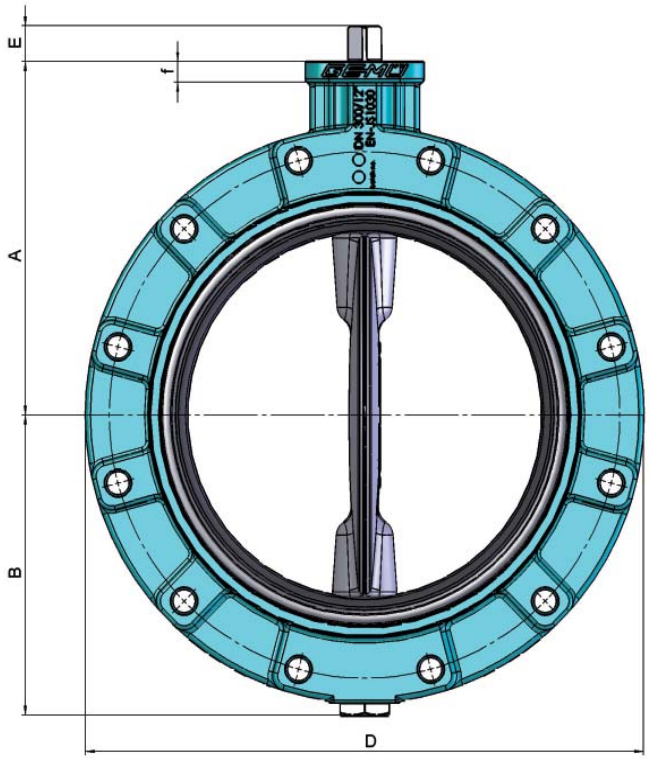

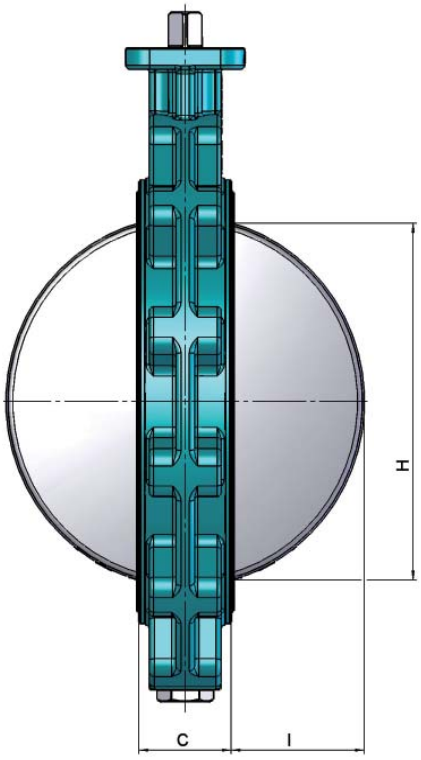

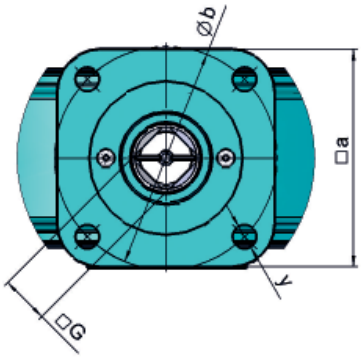

Размеры корпуса [мм]

Форма корпуса U (код U)															
DN	A	B	C	D	E	H	I	J	□G	ISO	□a	b	f	y	Масса [кг]
400	347	308	102	485	37	379	145,0	28,0	36	F14	16	140	20	17	105,0
450	372	333	114	541	37	428	164,0	28,0	36	F14	160	140	20	17	128,0
500	372	358	127	715	37	478	183,5	31,5	36	F14	160	140	20	17	165,0
600	470	442	154	840	47	574	220,0	36,0	46	F16	200	165	24	21	263,0

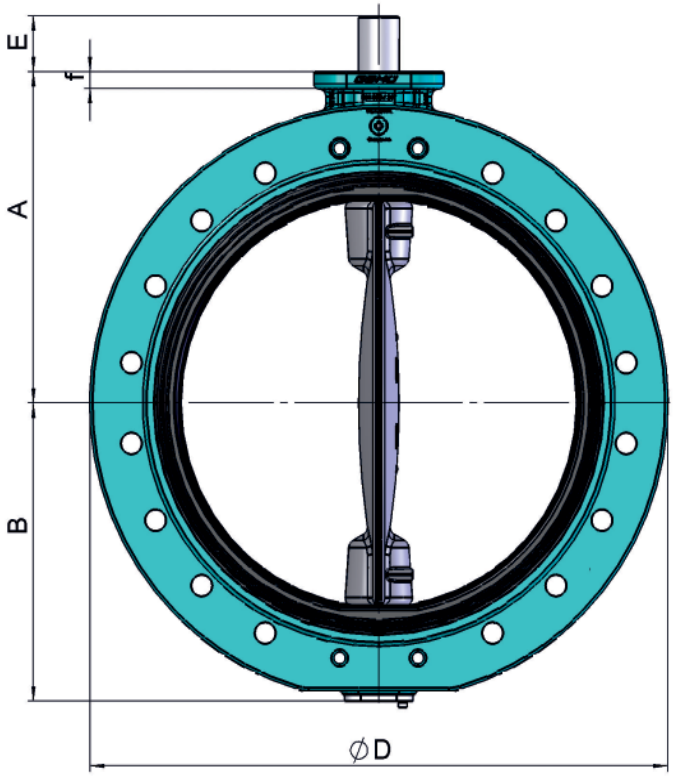

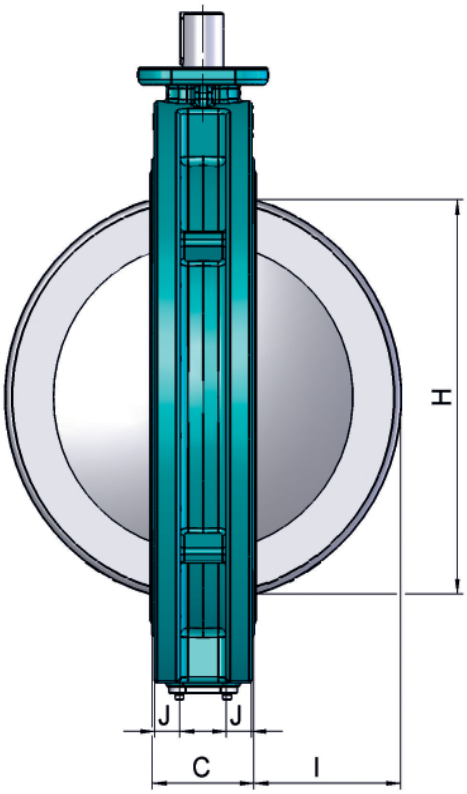

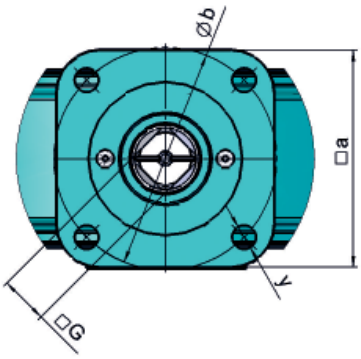

Размеры резьбовых отверстий [мм]

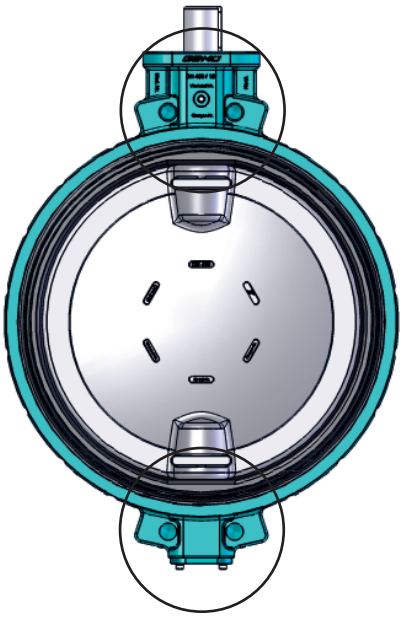

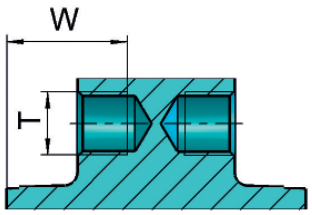

Отверстия фланцевых соединений						
DN	EN 1092-1 PN 10		EN 1092-1 PN 16		ANSI 16.5 Class 150	
	T	W	T	W	T	W
450	M24	46	M27	46	Ø 31,7	-

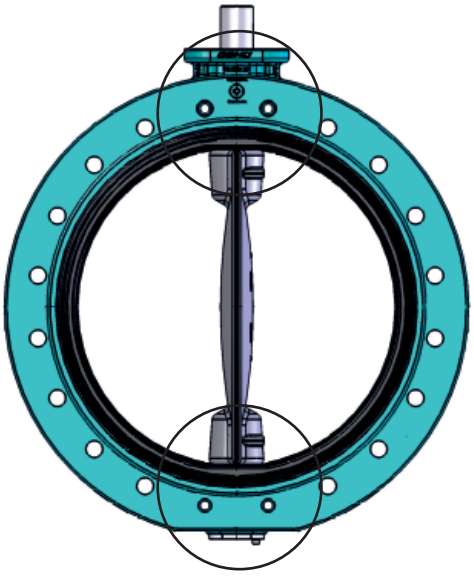

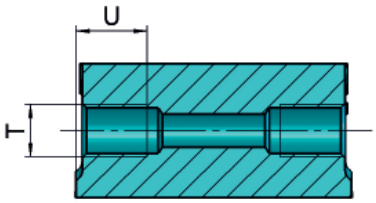

Отверстия фланцевых соединений						
DN	EN 1092-1 PN 10		EN 1092-1 PN 16		ANSI 16.5 Class 150	
	T	U	T	U	T	U
400	M24	24	M27	27	1" - 8 UN	-
450	M24	24	M27	27	1 1/8" - 8 UN	30
500	M24	24	M30	30	1 1/8" - 8 UN	30
600	M27	27	M33	33	1 1/4" - 8 UN	33

Размер рукоятки [мм]

DN	Обозначение	Код	A	B	C	[кг]	Фланец головки
50-80	AHL · F0511 · 180	AHL 11	180	36	65	0,314	F05
100	AHL · F0514 · 180	AHL 14	180	36	65	0,314	F05
125-150	AHL · F1017 · 300	AHL 17	300	48	70	0,716	F07

Материал: Алюминий

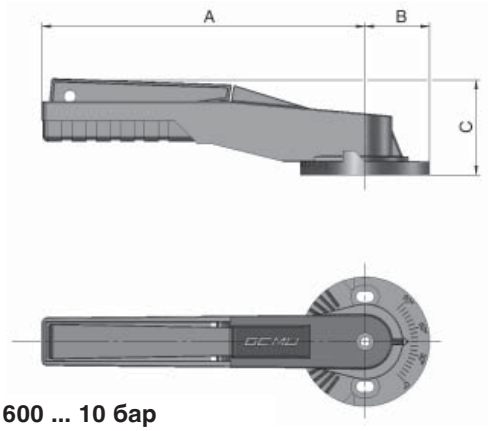

pmax DN 50 - 200 ... 16 бар, DN 250 - 600 ... 10 бар

Размеры редуктора

DN	Обозначение	Код	A	B	C	D	E	H	ØR	n*	[кг]
50	GB23205F05-F07D9 PS100	GB232	80	114	42,5	48	121	53	100	10	0,8
65-80	GB23205F05-F07D11 PS100	GB232	80	114	42,5	48	121	53	100	10	0,8
100	GB23205F05-F07D14 PS100	GB232	80	114	42,5	48	121	53	100	10	0,8
125	GB23205F05-F07D17 PS100	GB232	80	114	42,5	48	121	53	100	10	0,8
150	GB23206F05-F07D17 PS100	GB232	80	114	42,5	48	171	59	100	10	0,9
200-250	GB23208F07-F10D22 PS160	GB232	100	131	50	56	195	67	160	9,3	1,4
300	GB23208F07-F10D22 PS200	GB232	100	131	50	56	197	67	200	9,3	1,4
350	GB23211F10-F12D27 SG300	GB232	146	174	60	79	293	79	300	11,3	2,7
400	GB23214F14 D36 SG400	GB232	175	209	80	83	376	85	400	10	4,7
450-500	GB23214F14 D36 SG500	GB232	175	209	80	83	396	85	500	10	4,7
600	GB880N F12-F16D46 SG800	GB880N	200	226	100	86	305	92,5	800	9,5	14

* = Вращение маховичка ОТКР./ЗАКР.
Материал: GB232 (алюминий, полиуретановое покрытие), GB880 (чугун, полиуретановое покрытие)

GB232

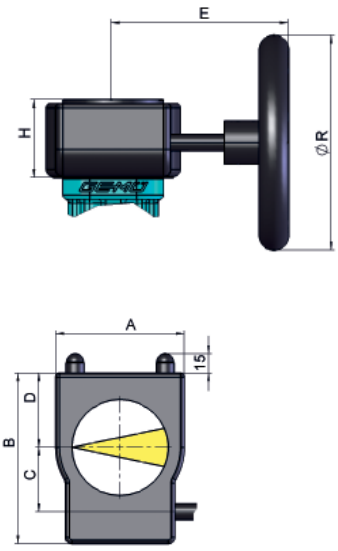

GB880

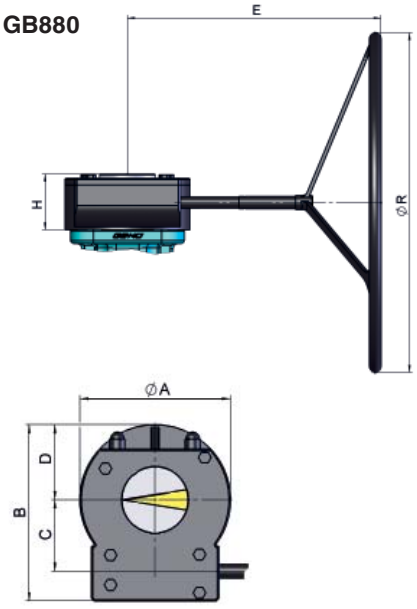

Пневматический привод, тип ADA/ASR

DN	Пневматическое двойное действие		Пневматическое простое действие	
	Управляющее давление 6 бар	Код	Управляющее давление 6 бар	Код
50	ADA0040 F04F05YS11A	B004ABA	ASR0040 S14 4F05YS11A	A004KBA
65	ADA0040 F04F05YS11A	B004ABA	ASR0080 S14 F05F07YS17A	A008KCA
80	ADA0040 F04F05YS11A	B004ABA	ASR0130 S14 F05F07YS17A	A013KCA
100	ADA0080 F04F07YS17A	B008ACA	ASR0200 S14 F07F10YS17A	A020KEA
125	ADA0130 F05F07YS17A	B013ACA	ASR0300 S14 F07F10YS22A	A030KDA
150	ADA0200 F07F10YS17A	B020AEA	ASR0500 S14 F10YS22A	A050KFA
200	ADA0300 F07F10YS22A	B030ADA	ASR0850 S14 F10F12YS27A	A085KGA
250	ADA0500 F10YS22A	B050AFA	ASR1200 S14 F10F14YS36A	A120KHA
300	ADA0850 F10F12YS27A	B085AGA	ASR1750 S14 F14YS36A	A175KKA

Больше DN 300 Параметры по запросу
Параметры привода для 6 бар управляющего давления и жидких сред от +20°C - +80°C

Управляющая среда

отфильтрованный, сухой сжатый воздух, не коррозионная среда

Управляющее давление

6 - 8 бар

Температурный диапазон

-30°C до +100°C, другие температуры по запросу

Угол поворота

(±5° настройка)	(85° - 95°)	90°

Размеры привода ADA/ASR [мм]

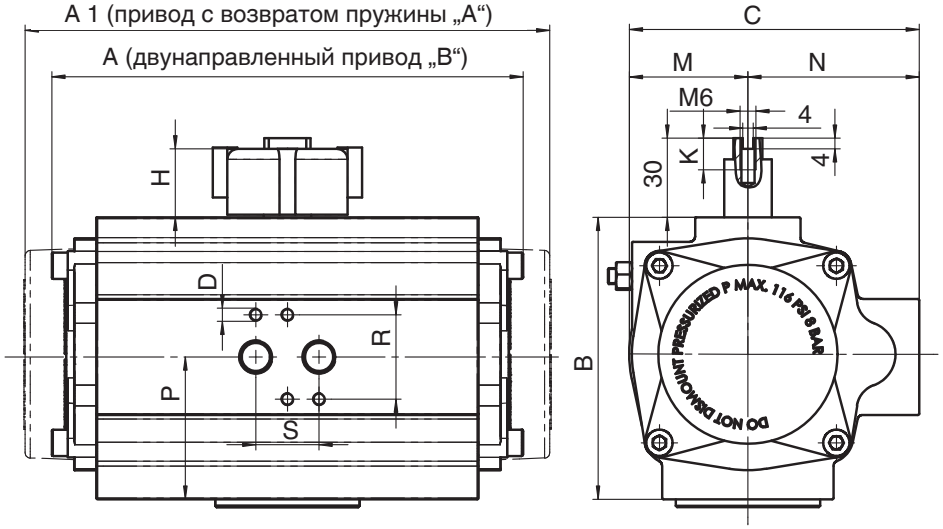

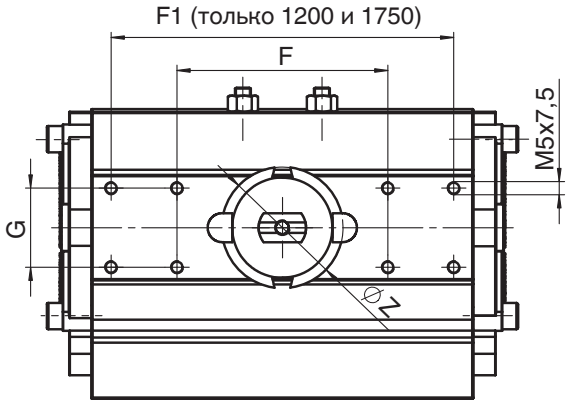

ADA/ASR	0040	0080	0130	0200	0300	0500	0850	1200	1750
ISO 5211	F04	F05/F07	F05/F07	F07/F10	F07/F10	F10	F10/F12	F10/F14	F14
Квадрат	11	17	17	17	22	22	27	36	36
Воздушное соединение	G¼	G¼	G¼	G¼	G¼	G¼	G¼	G¼	G¼
A	158	177	196	225	273	304	372	439	461
A1	195	217	258	299	348,5	397	473	560	601
B	85	107	117	135	182	169	191	219	250
C	91	111	122	135,5	152,5	173	191,5	212,5	242,5
D	M5x12	M5x12	M5x12	M5x12	M5x12	M5x12	M5x12	M5x12	M5x12
F	80	80	80	80	80	80	80	80	80
F1	-	-	-	-	-	-	-	130	130
G	30	30	30	30	30	30	30	30	30
H	26,5	26,5	26,5	26,5	26,5	26,5	26,5	26,5	26,5
K	9	12	15	15	16	17	15	16	16
M	35	45	51	57	66,5	77	85	96	111
N	56	66	71	78	86	96	106	116	131
П	45	55	60	70	80	85	98	114	130
R	32	32	32	32	32	32	32	32	32
S	24	24	24	24	24	24	24	24	24
ØZ	46	46	46	46	46	46	46	46	46
Масса [кг]									
ADA	2,1	3,0	3,8	5,6	8,5	11,2	16,9	25,8	32,5
ASR	2,3	3,7	4,8	7,3	10,8	15,4	22,2	34,3	46,0

Пневматический привод, тип DR/SC

DN	Пневматическое двойное действие		Пневматическое простое действие	
	Управляющее давление 6 бар	Код	Управляющее давление 6 бар	Код
50	DR0030 F05F07ND11A	D003AG0	SC0060 6 F05F07ND11A	S006KG0
65	DR0030 F05F07ND11A	D003AG0	SC0100 6 F05F07ND11A	S010KG0
80	DR0030 F05F07ND11A	D003AG0	SC0100 6 F05F07ND11A	S010KG0
100	DR0060 F05F07ND14A	D006AC0	SC0220 6 F07F10ND17A	S022KE0
125	DR0100 F05F07ND17A	D010AD0	SC0220 6 F07F10ND17A	S022KE0
150	DR0150 F07F10ND17A	D015AE0	SC0450 6 F10F12ND22A	S045KH0
200	DR0220 F07F10ND22A	D022AF0	SC0600 6 F10F12ND22A	S060KH0
250	DR0450 F10F12ND22A	D045AH0	SC1200 6 F10F12ND22A	S120KH0
300	DR0600 F10F12ND22A	D060AH0	SC1200 6 F10F12ND22A	S120KH0

Больше DN 300 Параметры по запросу
Параметры привода для 6 бар управляющего давления и жидких сред от +20°C - +80°C

Управляющая среда

отфильтрованный, сухой сжатый воздух, не коррозионная среда

Управляющее давление

6 - 8 бар

Температурный диапазон

-30°C до +100°C, другие температуры по запросу

Угол поворота

(±4° настройка) (86° - 94°) 90°

Размеры привода DR/SC [мм]

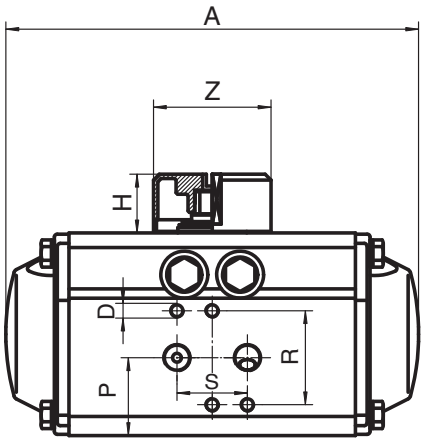

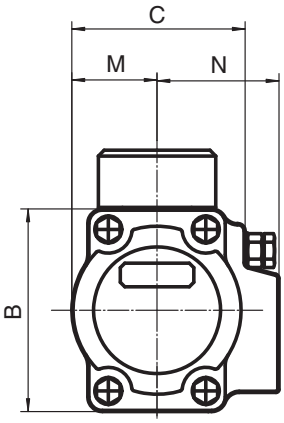

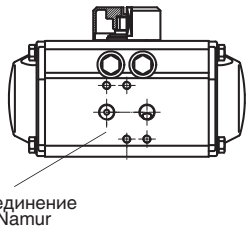

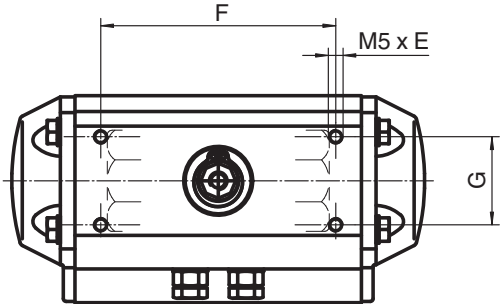

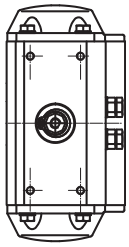

DR/SC	0030	0060	0100	0150	0220	0300	0450	0600	0900	1200	2000	3000	5000
ISO Фланец	F04/05	F05/07	F05/07	F07/10	F07/10	F07/10	F10/12	F10/12	F14	F14	F16	F16	F25
Квадрат	14	14	17	17	22	22	27	27	36	36	46	46	55
Воздушное соединение	G 1/8	G 1/8	G 1/8	G 1/4	G 1/4	G 1/4	G 1/4	G 1/4	G 1/4	G 1/4	G 3/8	G 1/2	G 1/2
A	158,5	210,5	247,5	268,5	315,0	345,0	408,5	437,5	487,0	543,0	621,0	684,0	876,0
B	95,0	106,0	115,0	127,0	149,0	167,0	189,0	208,0	225,5	250,0	303,5	450,0	590,0
C	72,0	84,5	97,5	111,0	127,0	136,0	156,5	169,0	190,7	213,0	251,0	298,5	383,0
D	M5x8	M5x8	M5x8	M5x8	M5x8	M5x8	M5x8	M5x8	M5x8	M5x8	M6x10	M6x10	M6x10
E	8,0	8,0	8,0	8,0	8,0	8,0	8,0	8,0	8,0	8,0	8,0	8,0	8,0
F	80,0	80,0	80,0	80,0	80,0	80,0	80,0	80,0	130,0	130,0	130,0	130,0	130,0
G	30,0	30,0	30,0	30,0	30,0	30,0	30,0	30,0	30,0	30,0	30,0	30,0	30,0
H	20,0	20,0	20,0	20,0	30,0	30,0	30,0	30,0	50,0	50,0	50,0	50,0	50,0
M	36,0	42,5	49,5	56,0	64,0	69,5	80,0	88,0	99,0	110,0	131,0	163,5	204,0
N	47,0	52,0	56,8	67,0	77,0	82,0	91,5	99,0	105,0	112,0	131,0	166,0	214,0
P	30,0	30,5	32,5	37,5	42,5	45,0	47,0	25,0	58,0	62,0	78,5	165,0	185,0
R	32,0	32,0	32,0	32,0	32,0	32,0	32,0	32,0	32,0	32,0	45,0	45,0	45,0
S	24,0	24,0	24,0	24,0	24,0	24,0	24,0	24,0	24,0	24,0	40,0	40,0	40,0
ø Z	40,0	40,0	40,0	40,0	56,0	56,0	65,0	65,0	80,0	115,0	115,0	115,0	115,0
Масса [кг]													
DR	1,6	2,7	3,8	5,4	8,4	10,2	14,5	19,8	25,0	35,5	53,0	83,0	134,0
SC	1,7	3,2	4,4	6,5	9,8	12,6	18,1	24,0	31,6	45,1	64,2	102,2	169,0

Сведения о других клапанах, принадлежностях и прочей продукции
см. в производственной программе и прейскурантах. Обращайтесь к нам!

TÜV CERT
DIN EN ISO 9001
Zertifikat: 09 100 4136

GEMÜ® КЛАПАНЫ, СИСТЕМЫ ИЗМЕРЕНИЯИ РЕГУЛИРОВАНИЯ

GEMÜ Gebr. Müller · Apparatebau GmbH & Co. KG · Fritz-Müller-Str. 6-8 · D-74653 Ingelfingen-Criesbach · Телефон +49 (0) 7940/123-0 · Факс +49 (0) 7940/123-106
info@gemue.de · www.gemue.de

При сомнениях или недоразумениях решающее значение имеет вариант документа на немецком языке!

Возможны изменения · 07/2008 · 88314795