GEMÜ®

Мембранный клапан, металлический

Конструкция

GEMЬ 675 является 2/2 ходовым металлическим мембранным клапаном с ручным управлением. Он оснащен не поднимающимся маховиком и интегрированным визуальным индикатором положения.

Характеристики

- Применение для нейтральных, агрессивных*, жидких и газообразных рабочих сред
- Нечувствительность к содержащим частицы средам
- Корпуса и мембраны клапанов выпускаются в различных исполнениях и из разных материалов
- Обеспечиваются различные виды соединения
- Компактная конструкция для монтажа в тесных условиях
- Исполнение ATEX - по запросу
- Исполнения с допуском DVGW для питьевой воды согласно DIN 3546-1 (10/2002) и рабочему листу DVGW W 570-1 (4/2007) - по запросу.

Преимущества

- Произвольное направление потока, обеспечивается герметичность до полного рабочего давления в обоих направлениях потока
- Произвольное монтажное положение
- Клапан построен на модульном принципе. Это существенноупрощает его хранение и приобретение запчастей.

* см. указания по рабочей среде на стр. 2

Вид в разрезе

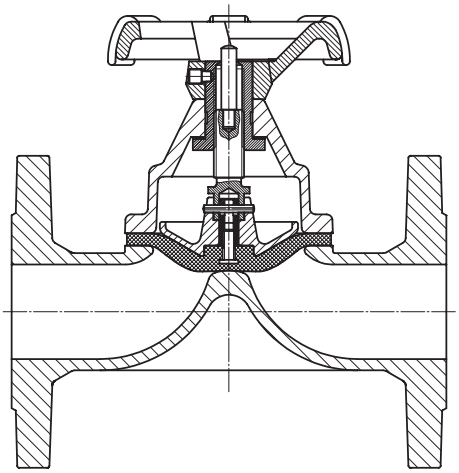

GEMÜ® 675

Технические характеристики

Рабочая среда

Агрессивные, нейтральные, газообразные и жидкие вещества, не оказывающие отрицательного воздействия на физические и химические свойства материалов соответствующих корпусов и мембран.

Макс. доп. температура рабочей среды 150 °C
(в зависимости от материала корпуса и мембраны)

Условия окружающей среды

макс. температура окружающей среды 60 °C

		Рабочее давление		Пропускная способность Kv
Размер мембраны	**DN**	**EPDM [бар]**	**PTFE [бар]**	**[m³/h]**
25	15	10	6,0	7
	20			14
	25			20
40	32	10	6,0	36
	40			40
50	50	10	6,0	80
65	65	10	6,0	100
80	80	10	6,0	160
100	100	10	6,0	238
125	125	10	6,0	376
150	150	8	5,0	496
200	200	5	3,0	910
250	250	4	2,5	1445
300	300	4	2,5	2550

Все значения давления приведены в бар превышения давления, рабочее давление приложено с одной стороны для закрытого клапана. Для данных значений гарантируется полная герметичность клапана. Данные для двухстороннего рабочего давления для чистых сред - по запросу. Более высокое рабочее давление по запросу. Значения пропускной способности Kv определены согласно стандарту IEC 534, входное давление 6 бар, Δ 1 бар, материал корпуса клапана серый чугун EN-GJL-250, соединение фланцы EN 1092 монтажная длина EN 558-1 серия 1 и мембрана из мягкого эластомера.

Размеры привода GEMÜ675 [мм]

MG	DN	ø B	A	Масса
25	15 - 25	90	87	1,0
40	32 + 40	118	109	1,8
50	50	128	127	2,7
65	65	188	171	5,9
80	80	188	196	7,6
100	100	238	227	11,3
125	125	316	300	15,0
150	150	316	325	25,0
200	200	408	471	76,0
250	250	585	646	148,0
300	300	700	764	155,0

MG = Размер мембраны

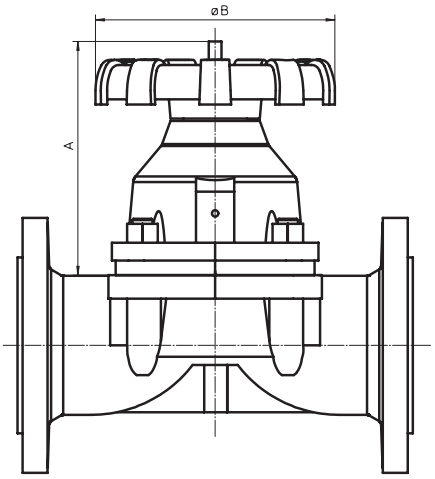

Данные для заказа

Тип корпуса	Код
Проходной	D

Вид соединения	Код
Внутреннее резьбовое соединение DIN ISO 228	1
Фланец Фланец EN 1092 / PN16 / Форма B, Монтажная длина EN 558, серия 1, ISO 5752, серия 1	8
Фланец ANSI Класс 125/150 RF, Монтажная длина MSS SP-88	38
Фланец ANSI Класс 125/150 RF, Монтажная длина EN 558, серия 1, ISO 5752, серия 1	39
Фланец BS 10 Табл. „E“, Монтажная длина EN 558, серия 7, ISO 5752, серия 7	51
Фланец EN 1092 / PN10 / Форма A, Монтажная длина EN 558, серия 7, ISO 5752, серия 7	52
Фланец EN 1092 / PN16 / Форма A, Монтажная длина EN 558, серия 7, ISO 5752, серия 7	53
Фланец ANSI Класс 125/150 RF, Монтажная длина EN 558, серия 7, ISO 5752, серия 7	56
Фланец ANSI Класс 125 FF, Монтажная длина EN 558, серия 7, ISO 5752, серия 7	58
Технические характеристики для различных видов подключения относятся к размерам фланцев, а не к рабочему давлению. Рабочее давление см. техн. данные	

Материал корпуса клапана		Код
EN-GJL-250	GG 25	8
EN-GJS-400-18-LT	GGG 40.3 Обшивка из PFA	17
EN-GJS-400-18-LT	GGG 40.3 Обшивка из PP	18
EN-GJS-500-7	GGG 50 Обшивка из PFA	81
EN-GJS-400-18-LT	GGG 40.3 Обшивка из эбонита	83
EN-GJS-500-7	GGG 50 Обшивка из PP	91

Материал мембраны		Код
NBR		2
FPM		4
CR		8
EPDM		14
PTFE/EPDM	полностью кашированный	52
PTFE/EPDM выпуклый	PTFE свободный	5E*
Комбинации обшивок из PFA или PTFE с мембраной 5E не оптимально подходят для газообразных сред. Если возможные утечки при использовании газообразных сред должны быть доведены до минимума, то предпочтительно использование других комбинаций материала мембраны.		
*Применение с различными корпусами клапанов смотри стр. 6		

Функция управления	Код
Ручное управление	0
Ручное управление маховиком с возможностью запирания	L

Пример заказа	675	50	D	8	8	14	0
Тип	675						
Номинальная длина		50					
Тип корпуса (код)			D				
Вид соединения (код)				8			
Материал корпуса клапана (код)					8		
Материал мембраны (код)						14	
Функция управления (код)							0

Другие виды соединений, материалы корпуса клапана, обшивка и материал мембраны по запросу

Размеры корпуса [мм]

Внутренняя резьба DIN ISO 228, код соединения 1 Материал корпуса клапана GG 25 (код 8)								
MG	DN	R	L	H	H1	t	SW2	кол-во граней ключа
25	15	G 1/2	85	35	19	12	32	6
	20	G 3/4	85	40	19	13	41	6
	25	G 1	110	42	19	16	46	6
40	32	G 1 1/4	120	56	28	16	55	6
	40	G 1 1/2	140	61	28	18	65	6
50	50	G 2	165	73	35	18	75	6

MG = Размер мембраны

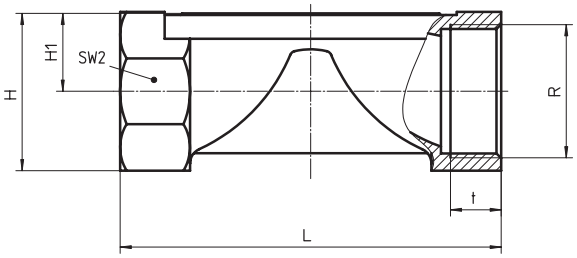

Фланец DIN EN 1092-2, код соединения 8, 52, 53 материал корпуса клапана GG 25 (код 8), GGG 40.3 (код 17, 18, 83)											
						H1			FTF		
						Код соединения 8		Код соединения 52, 53	EN 558, серия 1 Код соединения 8	EN 558, серия 7 Код соединения 52, 53	
MG	DN	øD	øk	øL	количество болтов	Код материала 8	Код материала 17, 18, 83	Код материала 8	Код материала 8, 17, 18, 83	Код материала 8	Код материала 17
25	15	95	65	14	4	19,0	18,0	19,0	130	117	-
	20	105	75	14	4	19,0	20,5	19,0	150	117	-
	25	115	85	14	4	19,0	23,0	19,0	160	127	-
40	32	140	100	18	4	28,0	28,7	28,0	180	-	-
	40	150	110	18	4	28,0	33,0	28,0	200	159	-
50	50	165	125	18	4	35,0	39,0	35,0	230	191	-
65	65	185	145	18	4	27,5	51,0	27,5	290	216	-
80	80	200	160	18	8	33,0	59,5	33,0	310	254	-
100	100	220	180	18	8	43,0	73,0	43,0	350	305	-
125	125	250	210	18	8	65,0	87,0	65,0	400	356	-
150	150	285	240	23	8	58,0	109,0	58,0	480	406	416
200	200	340	295	23	8	-	-	88,0	-	521	-
250	250	400	350	23	12	-	-	120,5	-	635	-
300	300	455	400	23	12	-	-	142,5	-	749	-

*Сведения о наличии см. в таблице «Обзор корпусов клапанов» MG = Размер мембраны

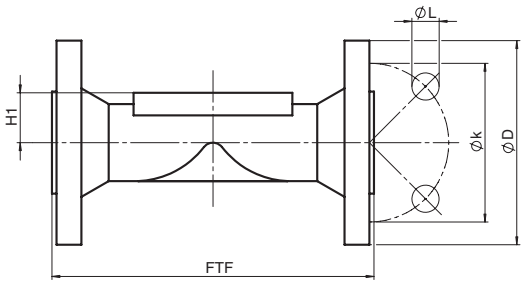

Размеры корпуса [мм]

Фланец - ANSI B 16.5, Код соединения 38, 39, 56, 58
Материал корпуса клапана GG 25 (Код 8), GGG 40.3 (Код 17, 18, 83), GGG 50 (Код 81, 91)

						H1			FTF				
					количество болтов	Код соединения 38, 39, 58		Код соединения 56	MSS Sp-88 Код соединения 38		EN 558 серия 1 Код соединения 39	похоже EN 558 серия 7 Код соединения 56	EN 558 серия 7 Код соединения 58
MG	DN	øD	øk	øL		Код материала 8	Код материала 17, 18, 83	Код материала 17, 81, 91	Код материала 17, 18	83	Код материала 8, 17, 18, 83	Код материала 17, 81, 91	Код материала 8
25	15	88,9	60,5	15,7	4	19,0	18,0	-	-	-	130	-	117
	20	98,6	69,9	15,7	4	19,0	20,5	-	146	146,4	150	-	117
	25	108,0	79,2	15,7	4	19,0	23,0	23	146	146,4	160	127	127
40	32	117,3	88,9	15,7	4	28,0	28,7	-	-	-	180	-	146
	40	127,0	98,6	15,7	4	28,0	33,0	32	175	171,4	200	165	159
50	50	152,4	120,7	19,1	4	35,0	39,0	40	200	197,4	230	191	191
65	65	177,8	139,7	19,1	4	27,5	51,0	-	226	222,4	290	-	216
80	80	190,5	152,4	19,1	4	33,0	59,5	58	260	260,4	310	254	254
100	100	228,6	190,5	19,1	8	43,0	73,0	70	327	324,4	350	311	305
125	125	254,0	215,9	22,4	8	65,0	87,0	-	-	-	400	-	356
150	150	279,4	241,3	22,4	8	58,0	109,0	109	416	-	480	416	406
200	200	342,9	298,5	22,4	8	88,0	130,0	-	-	-	-	-	521
250	250	406,4	362,0	22,4	12	120,5	-	-	-	-	-	-	635
300	300	482,6	431,8	22,4	12	142,5	-	-	-	-	-	-	749

*Сведения о наличии см. в таблице «Обзор корпусов клапанов» MG = Размер мембраны

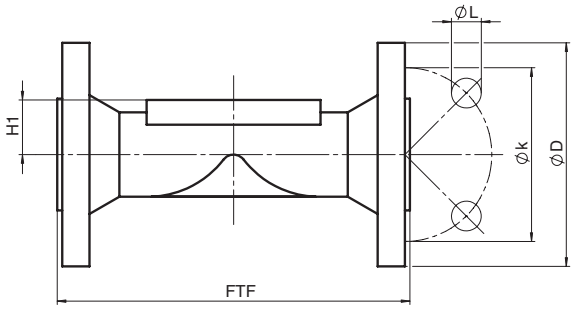

Фланец - BS 10 Табл. „E“, Код соединения 51
Материал корпуса GGG 40.3 (Код 17), GGG 50 (Код 81, 91)

Размер мембраны	DN	øD	øk	øL	количество болтов	H1	FTF
25	25	114	83	14	4	23	127
40	40	133	98	14	4	32	165
50	50	152	114	17	4	40	191
80	80	184	146	17	4	58	254
100	100	216	178	17	8	70	311
150	150	279	235	22	8	109	416

*Сведения о наличии см. в таблице «Обзор корпусов клапанов»

Обзор корпусов клапанов для GEMÜ 675

		Внутреннее	Flansch																				
Код соединения		1	8				38			39				51			52	53		56			58
Код материала		8	8	17	18	83	17	18	83	8	17	18	83	17	81	91	8	8	17	17	81	91	8
MG	DN																						
25	15	X*	X*	X	X	X	-	-	-	X*	X	X	X	-	-	-	-	X*	-	-	-	-	X*
	20	X*	X*	X	X	X	X	X	X	X*	X	X	X	-	-	-	-	X*	-	-	-	-	X*
	25	X*	X*	X	X	X	X	X	X	X*	X	X	X	-	X	X	-	X*	-	-	X	X	X*
40	32	X*	X*	X	X	X	-	-	-	X*	X	X	X	-	-	-	-	-	-	-	-	-	X*
	40	X*	X*	X	X	X	X	X	X	X*	X	X	X	-	X	X	-	X*	-	-	X	X	X*
50	50	X*	X*	X	X	X	X	X	X	X*	X	X	X	-	X	X	-	X*	-	-	X	X	X*
65	65	-	X*	X*	X*	X*	X*	X*	X*	X*	X*	X*	X*	-	-	-	-	X*	-	-	-	-	X*
80	80	-	X*	X	X	X	X	X	X	X*	X	X	X	-	X	X	-	X*	-	-	X	X	X*
100	100	-	X*	X	X	X	X	X	X	-	X	X	X	-	X	X	-	X*	-	-	X	X	X*
125	125	-	X*	X	-	X	-	-	-	X*	X	-	X	-	-	-	-	X*	-	-	-	-	X*
150	150	-	X*	X	-	X	X	-	X	X*	X	-	X	X	-	-	-	X*	X	X	-	-	X*
200	200	-	-	-	-	-	-	-	-	-	-	-	-	-	-	-	X*	-	-	-	-	-	X*
250	250	-	-	-	-	-	-	-	-	-	-	-	-	-	-	-	X*	-	-	-	-	-	X*
300	300	-	-	-	-	-	-	-	-	-	-	-	-	-	-	-	X*	-	-	-	-	-	X*

Код соединения 38 / Код материала 18 по запросу
* Корпуса клапанов не предназначены для мембран с кодом 5E.
MG = Размер мембраны

Для сведений о других мембранных клапанах и прочей продукции см. программу выпуска изделий и прайс-лист. Обращайтесь к нам!

При сомнениях или недоразумениях решающее значение имеетвариант документа на немецком языке!

Возможны изменения · 03/2011 · 88278291

TÜVRheinland® CERT

GEMÜ Gebr. Müller · Apparatebau GmbH & Co. KG · Fritz-Müller-Str. 6-8 · D-74653 Ingelfingen-Criesbach · Телефон +49 (0) 7940/123-0 · Факс +49 (0) 7940/123-100
Info@gemue.de · www.gemue.de