GEMÜ®

Электрические датчики положения

Конструкция

Электрические датчики положения GEMÜ 1227, 1228, 1229 и SM-N2 предназначены для поворотных приводов с внешним управлением. Они имеют устойчивый прозрачный корпус из пластмассы с байонетным замком и универсальными контактными кулачками. Визуальный индикатор положения дополнительно обеспечивает обзор потока.

GEMÜ 1227: Электрический датчик положения с **микропереключателями**

GEMÜ 1228: Электрический датчик положения с **индуктивными датчиками приближения** стандарта NAMUR DIN 19234/EN 50227

GEMÜ 1229: Электрический датчик положения с **индуктивными 3-проводными датчиками приближения**

SM-N2: Электрический датчик положения, стандарт **ATEX** 94/9/EG

Характеристики

- Лёгкая регулировка контактных кулачков
- Применение индикатора положения для стандартных (VDI/VDE 3845) размеров 80 и 130 мм путём разворота опор на 180°
- Индикация положений переключения проходных или 3-ходовых клапанов
- SM-N2 дополнительно оснащён взрывозащитой, маркировка **ATEX**: Ex II 2G Ex ia IIB T6, -20 °C < Ta < 70 °C

Преимущества

- Конструкция на отдельных опорах позволяет адаптировать индикатор положения ко всем стандартным выступам шестерён и монтажным размерам
- Устойчивый против коррозии, влагонепроницаемый, IP 67

Вид спереди

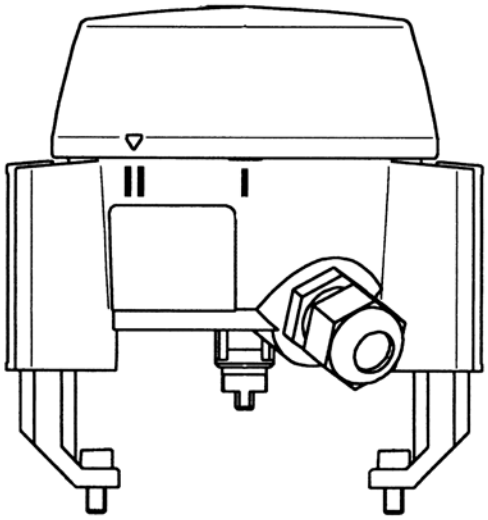

GEMÜ®

1227,1228,1229 SM-N2 (ATEX)

Технические характеристики GEMÜ 1227 с микропереключателями Crouzet

Монтажные размеры

согласно стандарту VDI/VDE 3845 для фланцев 30x80 и 30x130 (см. страницу 6)

Материал

Крышка	Lexan 143 R
Переключающий вал	POM
Уплотнения	NBR
Штуцеры кабельных вводов/контргайки	PA
Остальные пластмассовые детали	ABS, T45
Винт с внутренним шестигранником	A2-70

Допустимая температура

–20 — +70 °C

Степень защиты

IP 67, VDE 0470/EN 60529

Индикация и зона переключения

Угол поворота, регулируемый	0—90°

Кабельный ввод

с компенсацией натяжения в зоне зажима	5—10 мм

Рекомендуемое сечение проводки

Кабель	ø 5—10 мм, макс. 2,5 мм^2

Номинальное напряжение

4В= — 250В~

Ток нагрузки

250В~	0,1—5 А
4В=	1 мА

Функция коммутации

Переключающий контакт

Контакты

Позолоченные

Схема подключения

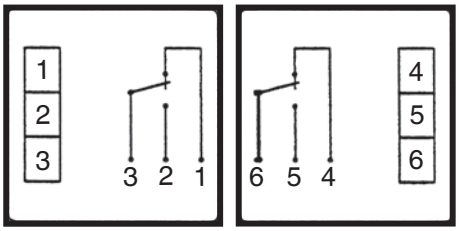

ОТКР. ЗАКР.

Данные для заказа GEMÜ 1227

Функция	Код
ОТКР./ЗАКР.	A00

Переключатель	Код
Crouzet 83 170 9	01

Разъём подключения к электросети	Код
M20 x 1,5	00
другие разъёмы по заказу	

Пример заказа	1227	000	Z	A00	01	00
Тип	1227					
		000				
Дополнительное оборудование			Z			
Функция (код)				A00		
Переключатель (код)					01	
Разъём подключения к электросети (код)						00

Технические характеристики GEMÜ 1228 — индуктивного 2-проводного датчика Namur EN 60947-5-6

Монтажные размеры

согласно стандарту VDI/VDE 3845 для фланцев 30x80 и 30x130 (см. страницу 6)

Материал

Крышка	Lexan 143 R
Переключающий вал	POM
Уплотнения	NBR
Штуцеры кабельных вводов/контргайки	PA
Остальные пластмассовые детали	ABS, T45
Винт с внутренним шестигранником	A2-70

Допустимая температура

–20 — +70 °C

Степень защиты

IP 67, VDE 0470/EN 60529

Индикация и зона переключения

Угол поворота, регулируемый	0—90°

Кабельный ввод

с компенсацией натяжения в зоне зажима	5—10 мм

Рекомендуемое сечение проводки

Кабель	ø 5—10 мм, макс. 2,5 мм^2

Номинальное напряжение (согласно NAMUR)

P+F	8В=
IFM	8В=

Выходной ток

Успокоенный	< 1 мА
Неуспокоенный	> 3 мА

Функция коммутации

В конечном положении успокоенный или неуспокоенный

Схема подключения

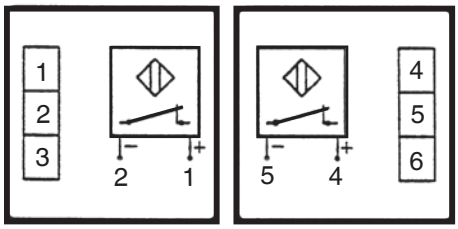

ОТКР. ЗАКР.

Данные для заказа GEMÜ 1228

Функция	Код
ОТКР./ЗАКР.	A00

Переключатель (Namur EN 60947-5-6)	Код
NBN4-V3-N0-Y189289/P+F	01
NS 5009 IS-22,5-N/Q/IFM	02

Разъём подключения к электросети	Код
M20 x 1,5	00
другие разъёмы по заказу	

Пример заказа	1228	000	Z	A00	01	00
Тип	1228					
		000				
Дополнительное оборудование			Z			
Функция (код)				A00		
Переключатель (код)					01	
Разъём подключения к электросети (код)						00

Технические характеристики GEMÜ 1229 — индуктивного 3-проводного датчика

Монтажные размеры

согласно стандарту VDI/VDE 3845 для фланцев 30x80 и 30x130 (см. страницу 6)

Материал

Крышка	Lexan 143 R
Переключающий вал	POM
Уплотнения	NBR
Штуцеры кабельных вводов/контргайки	PA
Остальные пластмассовые детали	ABS, T45
Винт с внутренним шестигранником	A2-70

Допустимая температура

–20 — +70 °C

Степень защиты

IP 67, VDE 0470/EN 60529

Индикация и зона переключения

Угол поворота, регулируемый 0—90°

Кабельный ввод

с компенсацией натяжения в зоне зажима 5—10 мм

Рекомендуемое сечение проводки

Кабель ø 5—10 мм, макс. 2,5 мм²

Номинальное напряжение

10—30 В=

Номинальный ток

100 мА

Функция коммутации

С плюсом на переключателе, нормально разомкнутый контакт PNP в конечном положении успокоенный или неуспокоенный

Схема подключения

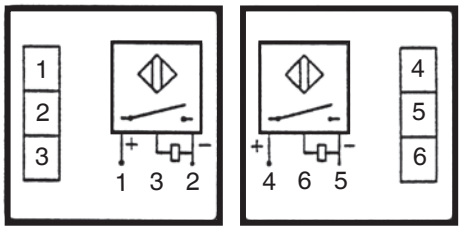

ОТКР. ЗАКР.

Данные для заказа GEMÜ 1229

Функция	Код
ОТКР./ЗАКР.	A00

Переключатель	Код
NBN4-V3-E2-Y51516 /P+F	01
IS 5064 IS-32, 5-BPOG /IFM	02

Разъём подключения к электросети	Код
M20 x 1,5	00
другие разъёмы по заказу	

Пример заказа	1229	000	Z	A00	01	00
Тип	1229					
		000				
Дополнительное оборудование			Z			
Функция (код)				A00		
Переключатель (код)					01	
Разъём подключения к электросети (код)						00

Технические характеристики GEMÜ SM-N2 — индуктивного 2-проводного датчика ATEX

Монтажные размеры

согласно стандарту VDI/VDE 3845 для фланцев 30x80 и 30x130 (см. страницу 6)

Материал

Крышка (антистатическое покрытие)	Lexan 143 R
Переключающий вал	POM
Уплотнения	NBR
Штуцеры кабельных вводов/контргайки	PA
Остальные пластмассовые детали	ABS, T45
Винт с внутренним шестигранником	A2-70

Допустимая температура

–20 — +70 °C

Степень защиты

IP 67, VDE 0470/EN 60529

Индикация и зона переключения

Угол поворота, регулируемый	0—90°

Кабельный ввод

с компенсацией натяжения в зоне зажима	5—10 мм

Рекомендуемое сечение проводки

Кабель	ø 5—10 мм², макс. 2,5 мм²

Номинальное напряжение

согласно Namur	8В=

Выходной ток

Успокоенный	< 1 мА
Неуспокоенный	> 3 мА

Функция коммутации

В конечном положении успокоенный или неуспокоенный

Взрывозащита

Маркировка ATEX	Ex II 2G Ex ia IIB T6 -20°C < Ta < +70°C

Схема подключения

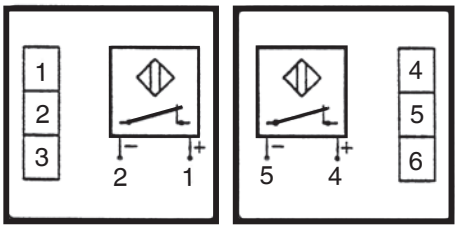

ОТКР. ЗАКР.

Данные для заказа GEMÜ SM-N2

Функция	Код
ОТКР./ЗАКР.	A00

Переключатель (Namur EN 60947-5-6)	Код
NBN4-V3-N0-Y189289/P+F (II 2G Ex ia IIB T6, PTB 00 ATEX 2032 X)	01

Разъём подключения к электросети	Код
M20 x 1,5	00
другие разъёмы по заказу	

Пример заказа	SMN2	000	Z	A00	01	00
Тип	SMN2					
		000				
Дополнительное оборудование			Z			
Функция (код)				A00		
Переключатель (код)					01	
Разъём подключения к электросети (код)						00

Размеры [мм]

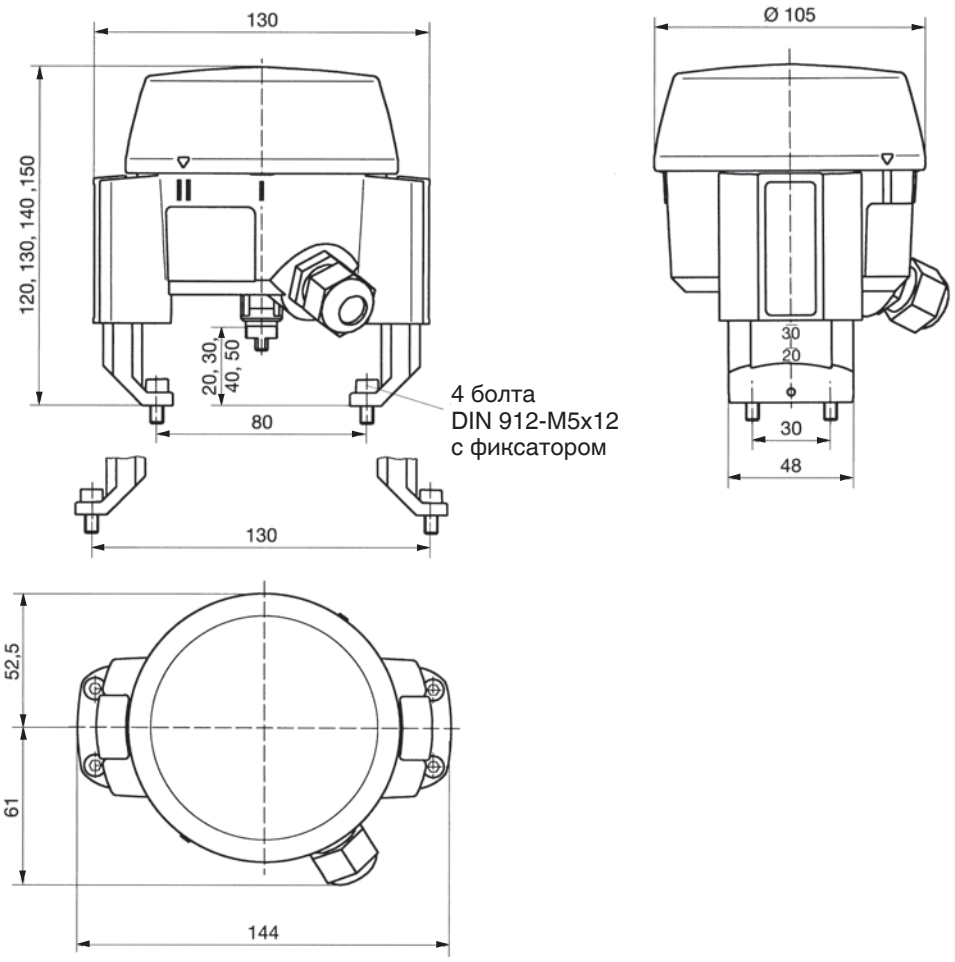

Применяется для межфланцевых поворотных клапанов и шаровых кранов GEMÜ

GEMÜ 451
Межфланцевый поворотный клапан, пластмассовый с пневмоприводом

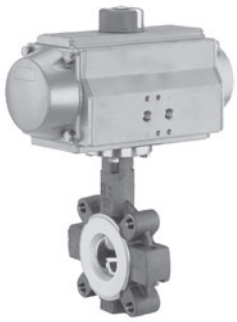

BIANCA
Межфланцевый поворотный клапан, металлический с пневмоприводом

VICTORIA
Межфланцевый поворотный клапан, металлический с пневмоприводом

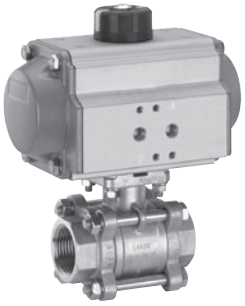

GEMÜ 751 / 761
Шаровой кран, металлический с пневмоприводом

Другие датчики положения и принадлежности — см. ассортимент нашей продукции и прейскурант.
Обращайтесь к нам.

GEMÜ® КЛАПАНЫ, СИСТЕМЫ ИЗМЕРЕНИЯ И РЕГУЛИРОВАНИЯ

TÜVRheinland® CERT ISO 9001

GEMÜ Gebr. Müller · Apparatebau GmbH & Co. KG · Fritz-Müller-Str. 6-8 · D-74653 Ingelfingen-Criesbach · Телефон +49 (0) 7940/123-0 · Факс +49 (0) 7940/123-106
info@gemue.de · www.gemue.de

При сомнениях или недоразумениях решающее значение имеет вариант документа на немецком языке!

Возможны изменения · 09/2008 · 88355269